UBC group

commercial and industrial holding
торгово-промисловий холдинг

28 years of experience on global markets
років досвіду на глобальних ринках

4 plants - manufacturers of products
заводи - виробника продукції

26 offices around the word
офісів по всьому світу

5,500 employees
працівників

Contents
Зміст

COUNTERS / ВІТРИНИ ХОЛОДИЛЬНІ 4

NIKA 6
MUZA 8
GRACIA 10
AFRODITE 18
FLORA 22

MULTIDECKS / ХОЛОДИЛЬНІ ГІРКИ 24

AURA 26
AURORA 30
VICTORIA 36
DEMETRA 40
GERA 42
GESTIA 44
IMPULSE EXPRESS 46

PROMO / ПРОМО-ВІТРИНИ 48

DIANA CUBE 50
DIANA CASCADE VP 52

CONFECTIONARY / КОНДИТЕРСЬКІ ВІТРИНИ 54

GRACIA DK 56
JUNO CUBE 58
MUZA K 60

Contents
Зміст

FREEZERS / МОРОЗИЛЬНЕ ОБЛАДНАННЯ 62

HERMES 64
TITAN 66
CENTAUR 68
PROFESSIONAL 70

RETAIL STORE EQUIPMENT / ТОРГОВЕ ОБЛАДНАННЯ 72

ONE-SIDED RACK 74
TWO-SIDED RACK 76
END FACE RACK 78
ISLAND RACK 80
BREAD RACK 82
VEGETABLES RACK 84
BAKING SHOWCASE 86
COFFE TABLE 90
BEERBOX 94
SINAI 98
MONT BLANC 102

PRODUCT STORAGE / ЗБЕРІГАННЯ ПРОДУКЦІЇ 106

Counters

Вітрини холодильні

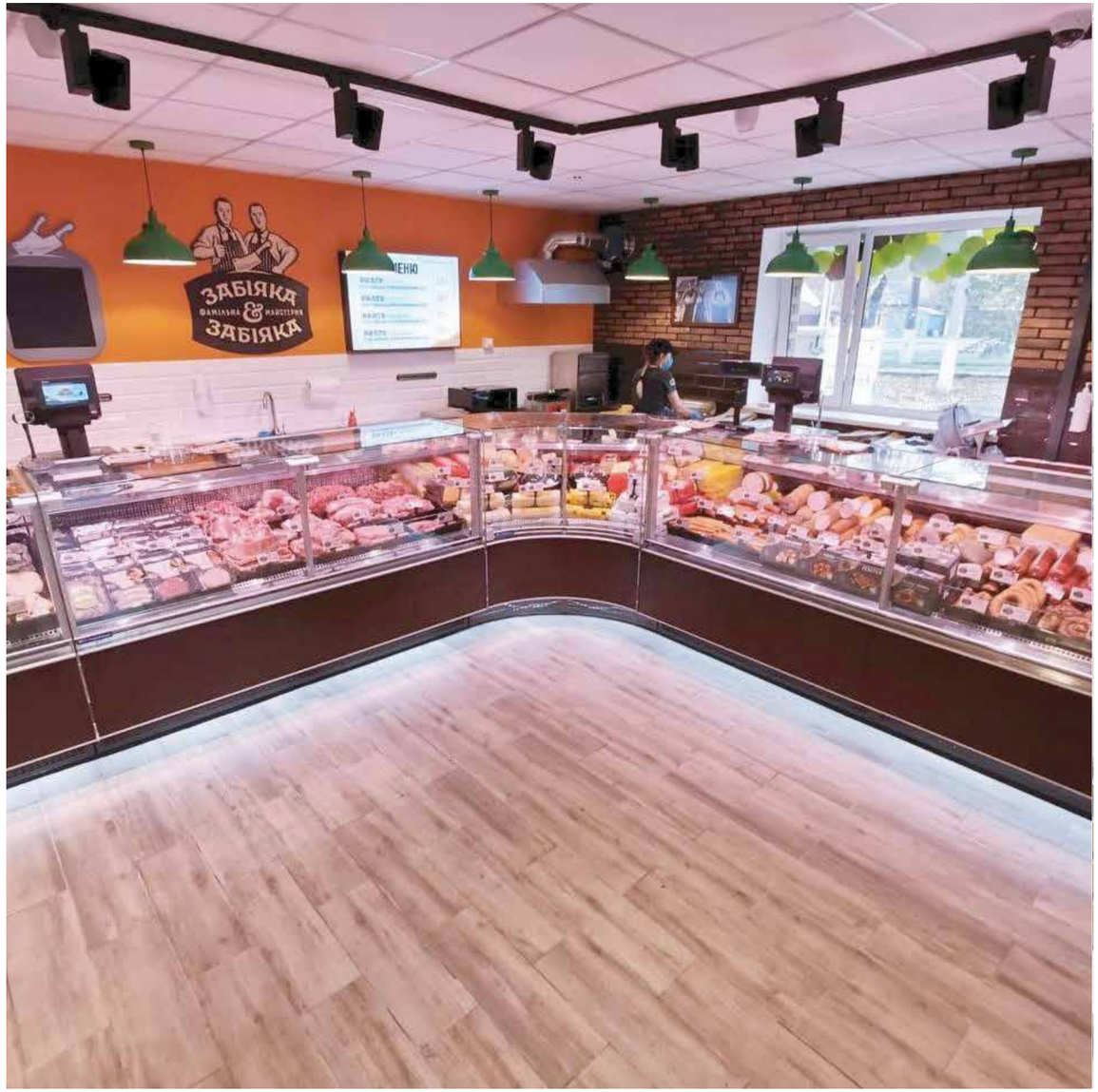

NIKA

■ Box for storing a daily supply
Бокс для зберігання добового запасу

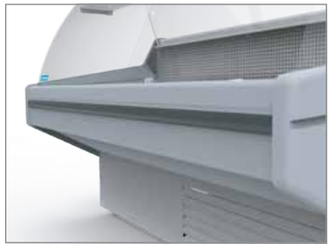

■ Plastic bumper as standard
Пластиковий відбійник у стандартній комплектації

■ Energy-efficient LED lighting of Display area
Енергозберігаюче LED підсвічування виставкової площі

■ SEST (Italy) evaporator and condenser
Випарник та конденсатор фірми SEST, Італія

■ All glass is tempered
Усе скло - загартоване

■ EMBRACO medium-temperature compressor
Середньотемпературний компресор фірми Embraco

■ Smart automatic defrosting of evaporator with tubular electric heating element
Автоматичне інтелектуальне ТЕНове розморожування випарника

■ Compressor's overheat automatic protection
Автоматичний захист компресора від перегріву

■ Electronic controller
Електронний контролер

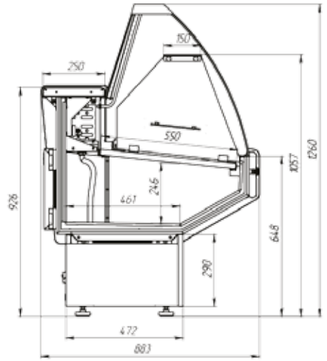

PLUG-IN	Net volume temperature °C	Voltage, V/ Frequency, Hz	Max. input power, W	Energy consumption per day	Dimensions: length / widht / height, mm
NIKA 1,0	From 0 to + 8 Від 0 до + 8	220 ± 22/ 50 ± 1	470 W	3,8 kW/h	1080 / 883 / 1260
NIKA 1,25			500 W	4,2 kW/h	1330 / 883 / 1260
NIKA 1,5			600 W	4,6 kW/h	1580 / 883 / 1260
NIKA 1,75			760 W	8 kW/h	1830 / 883 / 1260
NIKA 2,0			820 W	8,8 kW/h	2080 / 883 / 1260

MUZA

■ Box for storing a daily supply
Бокс для зберігання добового запасу

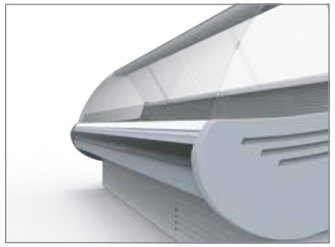

■ Plastic bumper as standard
Пластиковий відбійник у стандартній комплектації

■ Energy-efficient LED lighting of Display area
Енергозберігаюче LED підсвічування виставкової площі

■ SEST (Italy) evaporator and condenser
Випарник та конденсатор фірми SEST, Італія

■ All glass is tempered
Усе скло - загартоване

■ EMBRACO medium-temperature compressor
Середньотемпературний компресор фірми Embraco

■ Smart automatic defrosting of evaporator with tubular electric heating element
Автоматичне інтелектуальне ТЕНове розморожування випарника

■ Compressor's overheat automatic protection
Автоматичний захист компресора від перегріву

■ Electronic controller
Електронний контролер

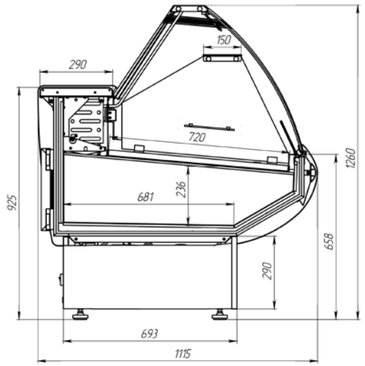

PLUG-IN	Net volume temperature °C	Voltage, V/ Frequency, Hz	Max. input power, W	Energy consumption per day	Dimensions: length / widht / height, mm
MUZA 1,0	From 0 to + 8 Від 0 до + 8	220 ± 22/ 50 ± 1	470 W	3,8 kW/h	1080 / 1115 / 1260
MUZA 1,25			500 W	4,2 kW/h	1330 / 1115 / 1260
MUZA 1,5			600 W	4,6 kW/h	1580 / 1115 / 1260
MUZA 1,75			760 W	8 kW/h	1830 / 1115 / 1260
MUZA 2,0			820 W	8,8 kW/h	2080 / 1115 / 1260
MUZA 2,5			900 W	9,5 kW/h	2580 / 1115 / 1260

GRACIA

STANDART

■ Gracia is the right harmony between design and functionality, which makes it possible to emphasize the attractiveness of the products.
Gracia - Гармонія дизайну та функціональності, що дозволяє підкреслити привабливість продуктів

■ Ideal solution for any type of store, small store or hypermarket to draw attention to your products. Thanks to the variety of accessories, the showcase can be easily adapted to any customer requirement.
Це ідеальне рішення для будь-якого типу магазину, невеликого магазину чи гіпермаркету, щоб привернути увагу до ваших товарів. Завдяки різноманітності аксесуарів вітрина легко адаптується до будь-яких вимог клієнтів.

■ A technology has been developed to reduce energy consumption.
Розроблені з використанням технологій зменшення споживання енергоресурсів

STANDART COLOURS

RAL 9003; RAL 1023; RAL 6018;
RAL 5002; RAL 7024; RAL 7016

OPTIONS

Choose Side Panels:

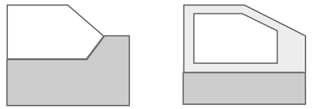

Single glass Double-glazed window

Front Glass:

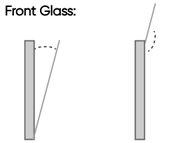

Fixed Gas-lifted

Bump Stop Upper /Lower

Aluminium Stainless steel

Cooling Type:

Plug-In Remote

Temperature Class:

+2...+8 0...+8 -5...+5

Choose Refrigerants:

R290 R404

Colours Of Lighting:

White Natural Meat

Modules:

0,94 | 1,25 | 1,56 | 1,875 | 2,5 | 3,75

CUSTOMIZE

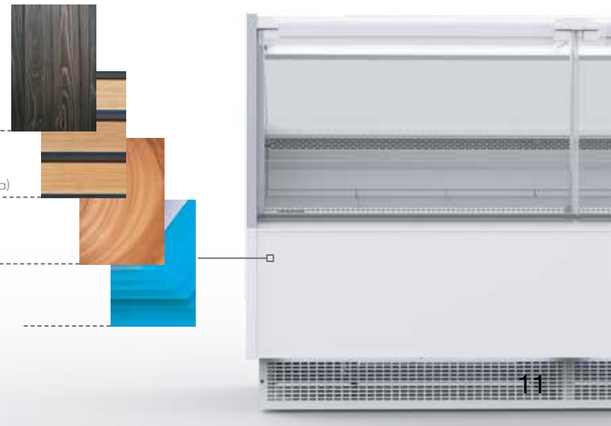

Natural wood
Натуральне дерево

Natural wood (rail)
Натуральне дерево (рейка)

Sublimation on metal
Сублімація на металі

Digital printing on metal
Цифровий друк на металі

1 **SEST (Italy) evoporotor and condenser**
Випарник та конденсатор фірми SEST, Італія

2 **Self-diagnostic entering of foreign materials into the condenser**
Самодіагностика потрапляння сторонніх предметів у конденсатор

3 **Condensote evoporotor ofter defrost the evaporator in the automatic mode**
Випарювання конденсату після відтаювання випарника в автоматичному режимі

4 **Protection ogoinst gloss fogging**
Захист від запотівання скла

5 **Heat insulation: ecologically cleon polyurethone on water bose from BASF components**
Теплоізоляція: екологічно чиста ППУ на водній основі з компонентів BASF

6 **Cast housing without docking bock panel**
Цілісно залитий корпус без стикованої задньої стінки

7 **Energy-efficient LED lighting of Display area**
Енергозберігаюче LED підсвічування виставкової площі

8 **Reinforced frame construction**
Посилена конструкція рами

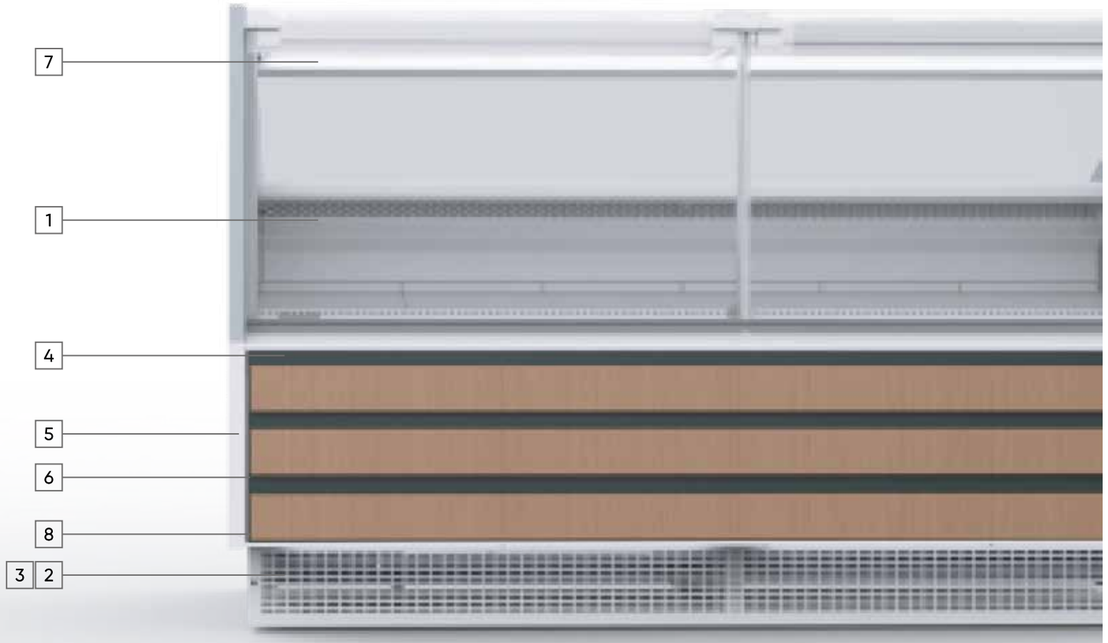

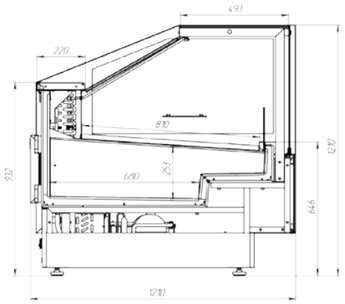

Static cooling
Статичне охолодження

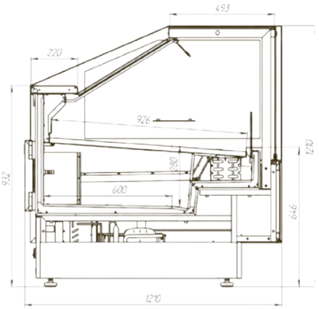

Dynamic cooling
Динамічне охолодження

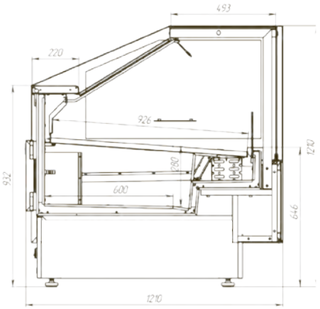

Remote cooling
Виносне холодопостачання

PLUG-IN	**Net volume temperature °C**	**Voltage, V/ Frequency, Hz**	**Max. input power, W**	**Energy consumption per day**	**Dimensions: length / widht / height, mm**
GRACIA 0,9	From 0 to + 8 Від 0 до + 8	220 ± 22/ 50 ± 1	500 W	4,2 kW/h	997 / 1210 / 1210
GRACIA 1,25			500 W	5,2 kW/h	1310 / 1210 / 1210
GRACIA 1,56			700 W	7 kW/h	1622 / 1210 / 1210
GRACIA 1,88			850 W	8 kW/h	1935 / 1210 / 1210
GRACIA 2,5			1050 W	11 kW/h	2560 / 1210 / 1210
GRACIA D 0,9	From +2 to + 8 Від +2 до + 8		595 W	7 kW/h	997 / 1210 / 1210
GRACIA D 1,25			610 W	8,5 kW/h	1310 / 1210 / 1210
GRACIA D 1,56			880 W	11 kW/h	1622 / 1210 / 1210
GRACIA D 1,88			1100 W	15 kW/h	1935 / 1210 / 1210
GRACIA D 2,5			1500 W	15,5 kW/h	2560 / 1210 / 1210
REMOTE	**Net volume temperature °C**	**Voltage, V/ Frequency, Hz**	**Max. input power, W**	**Energy consumption per day**	**Dimensions: length / widht / height, mm**
GRACIA D 0,9	From +2 to + 8 Від +2 до + 8	220 ± 22/ 50 ± 1	165 W	3,9 kW/h	997 / 1210 / 1210
GRACIA D 1,25			210 W	5 kW/h	1310 / 1210 / 1210
GRACIA D 1,56			240 W	5,7 kW/h	1622 / 1210 / 1210
GRACIA D 1,88			320 W	7,7 kW/h	1935 / 1210 / 1210
GRACIA D 2,5			365 W	8,8 kW/h	2560 / 1210 / 1210
GRACIA D 3,75			570 W	13,7 kW/h	3810 / 1210 / 1210

GRACIA EC

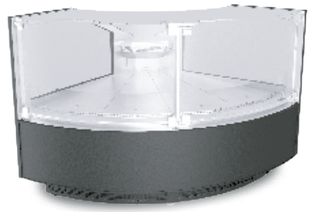

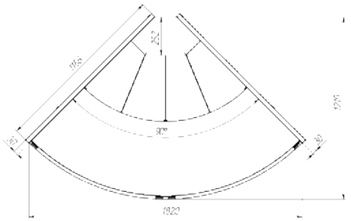

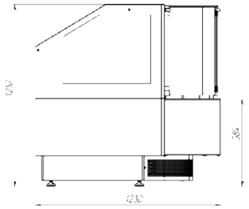

GRACIA IC

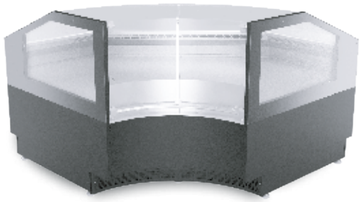

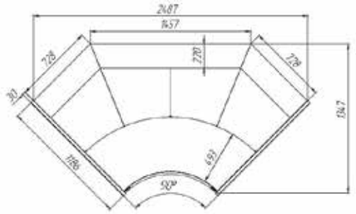

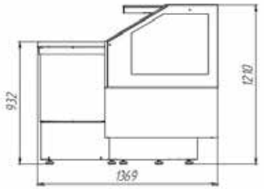

GRACIA EC SELF

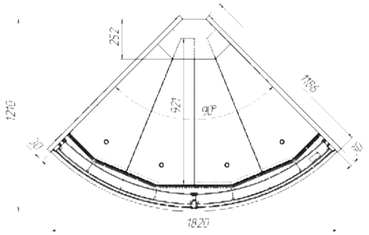

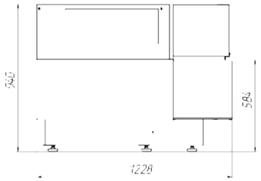

GRACIA SELF

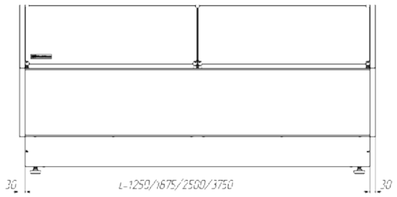

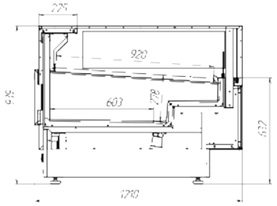

GRACIA CASCADE

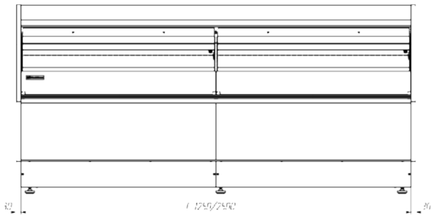

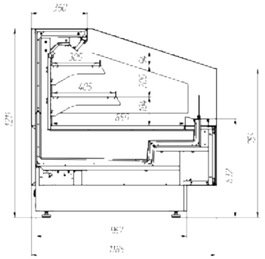

GRACIA CASCADE PLUS

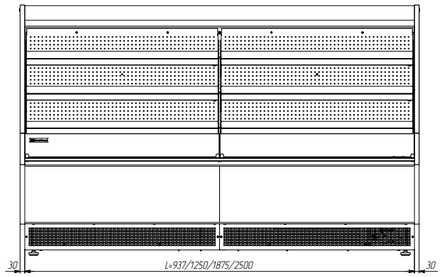

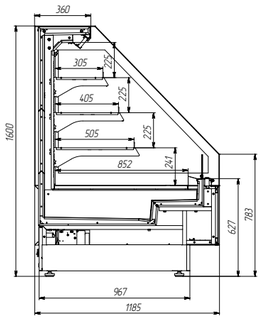

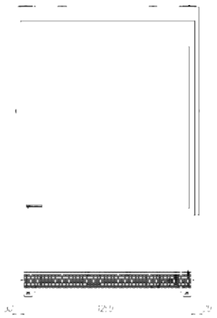

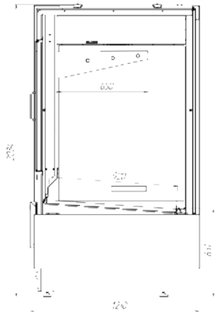

GRACIA MEAT CUBE

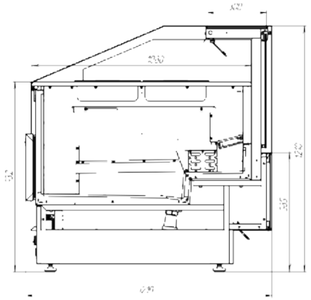

GRACIA SALAD BAR

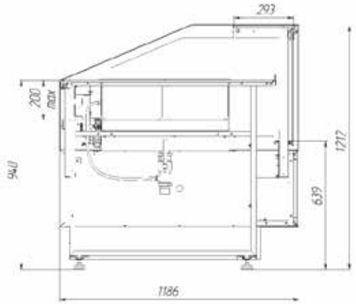

GRACIA Marmite

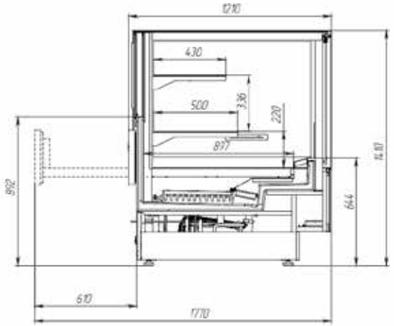

GRACIA DK

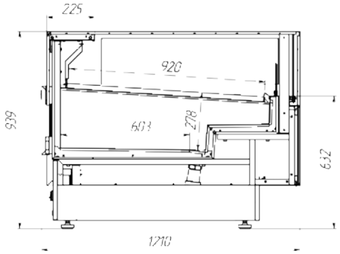

GRACIA FISH

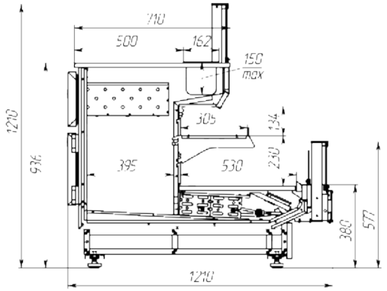

GRACIA PZ CASCADE

AFRODITE

STANDART

■ Refrigerated disploy cobinet «Afrodite» is distinguished by its versotility, improved presentotion of goods with moximum visibility due to the obsence of brockets ond o bocklight.
Холодильна вітрина «Afrodite» відрізняється універсальністю, покращеним представленням товарів з максимальною оглядовістю завдяки відсутності кронштейнів та плафона підсвічування.

■ Ideal solution for ony type of store, smoll store or hypermorket to draw ottention to your products. Thonks to the voriety of occessories, the showcose con be eosily odopted to ony customer requirement.
Це ідеальне рішення для будь-якого типу магазину, невеликого магазину чи гіперморкету, щоб привернути увагу до вашого товару. Завдяки різноманітності аксесуарів вітрина легко адаптується до будь-яких вимог клієнтів.

■ A technology hos been developed to reduce energy consumption.
Розроблено з використанням технологій зменшення споживання енергоресурсів

STANDART COLOURS

RAL 9003; RAL 1023; RAL 6018;
RAL 5002; RAL 7024; RAL 7016

OPTIONS

Side Panels:

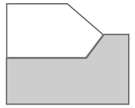

Single glass

Front Glass:

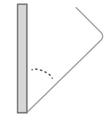

Curved glass

Bump Stop Upper/Lower

Aluminium Stainless steel

Temperature Class:

Plug-In Remote

Temperature Class:

+2...+8 | 0...+8 | -5...+5

Choose Refrigerants:

R290 | R404

Colours Of Lighting:

White | Natural | Meat

Modules:

0,94 | 1,25 | 1,56 | 1,875 | 2,5 | 3,75

CUSTOMIZE

1 **SEST (Italy) evoporotor and condenser**
Випарник та конденсатор фірми SEST, Італія

2 **Self-diagnostic entering of foreign materials into the condenser**
Самодіагностика потрапляння сторонніх предметів у конденсатор

3 **Condensote evoporotor ofter defrost the evaporator in the automatic mode**
Випарювання конденсату після відтаювання випарника в автоматичному режимі

4 **Protection ogoinst gloss fogging**
Захист від запотівання скла

5 **Heat insulation: ecologically cleon polyurethone on water bose from BASF components**
Теплоізоляція: екологічно чиста ППУ на водній основі з компонентів BASF

6 **Cast housing without docking bock panel**
Цілснозалитий корпус без стикованої задньої стінки

7 **Cubic curved glass (Italy)**
Кубічне гнуте скло (Італія)

8 **Reinforced frame construction**
Посилена конструкція рами

9 **Glass opening system -aluminum profile by VIELER (Germany)**
Система відкривання скла - алюмінієвий профіль фірми VIELER (Німеччина)

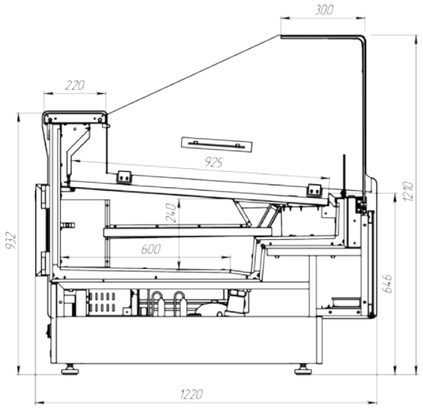

Dynamic cooling
Динамічне охолодження

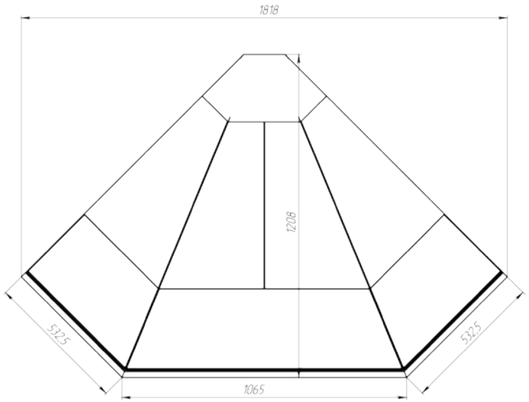

Afrodite EC

PLUG-IN	**Net volume temperature °C**	**Voltage, V/ Frequency, Hz**	**Max. input power, W**	**Energy consumption per day**	**Dimensions: length / widht / height, mm**
AFRODITE D 0,9	From 0 to + 8 Від 0 до + 8	220 ± 22/ 50 ± 1	595 W	7 kW/h	997 / 1220 / 1210
AFRODITE D 1,25			610 W	8,5 kW/h	1310 / 1220 / 1210
AFRODITE D 1,56	From + 2 to + 8 Від + 2 до + 8		880 W	11 kW/h	1622 / 1220 / 1210
AFRODITE D 1,88			1100 W	15 kW/h	1935 / 1220 / 1210
AFRODITE D 2,5			1500 W	15,5 kW/h	2560 / 1220 / 1210
REMOTE	**Net volume temperature °C**	**Voltage, V/ Frequency, Hz**	**Max. input power, W**	**Energy consumption per day**	**Dimensions: length / widht / height, mm**
AFRODITE D 0,9	From + 2 to + 8 Від + 2 до + 8	220 ± 22/ 50 ± 1	165 W	3,9 kW/h	997 / 1220 / 1210
AFRODITE D 1,25			210 W	5 kW/h	1310 / 1220 / 1210
AFRODITE D 1,56			240 W	5,7 kW/h	1622 / 1220 / 1210
AFRODITE D 1,88			320 W	7,7 kW/h	1935 / 1220 / 1210
AFRODITE D 2,5			365 W	8,8 kW/h	2560 / 1220 / 1210
AFRODITE D 3,75			570 W	13,7 kW/h	3810 / 1220 / 1210

FLORA

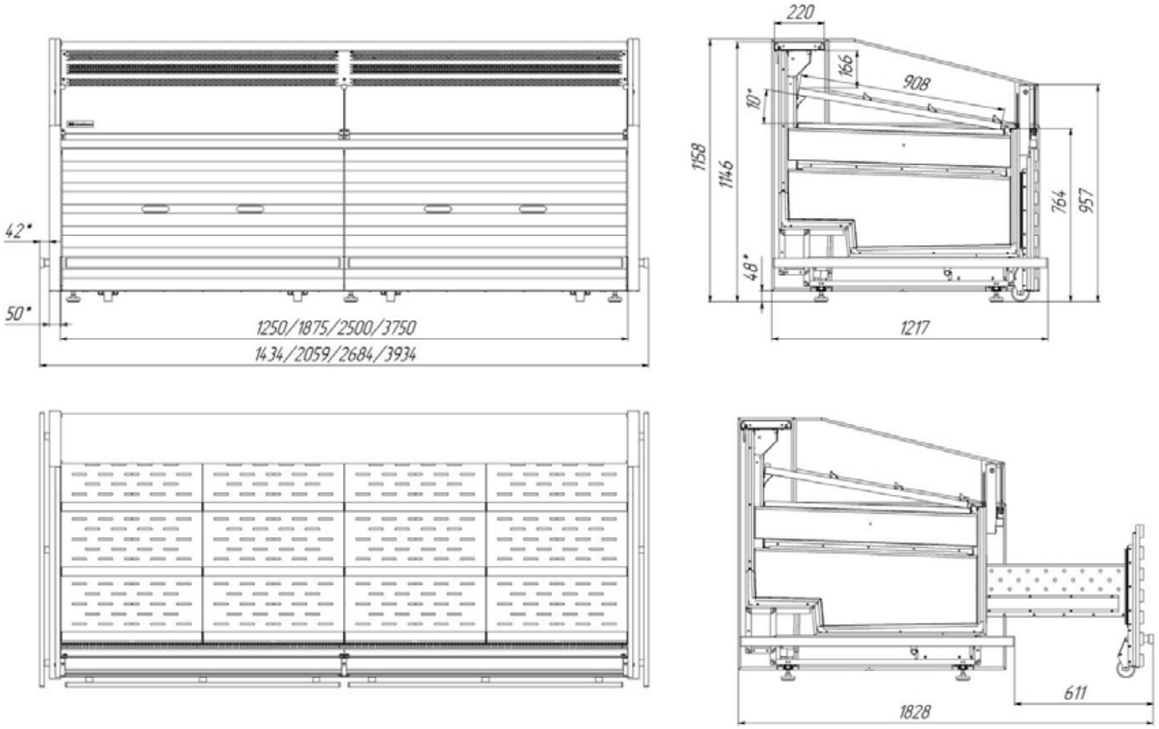

REMOTE	Net volume temperature °C	Voltage, V/ Frequency, Hz	Max. input power, W	Energy consumption per day	Dimensions: length / widht / height, mm
FLORA 1,25	From + 2 to + 8 Від + 2 до + 8	230 ± 10%	100 W	2,4 kW/h	1434 / 1217 / 1158
FLORA 1,88			120 W	2,9 kW/h	2059 / 1217 / 1158
FLORA 2,5			160 W	3,6 kW/h	2684 / 1217 / 1158
FLORA 3,75			200 W	4,8 kW/h	3934 / 1217 / 1158

Multidecks

Холодильні гірки

AURA

STANDART

■ **Multi-deck cabinet AURA enables to present goods in the most efficient and easy-accessible way.**
Холодильна гірка AURA розроблена з метою дати можливість рітейлеру максимально вигідно і доступно презентувати товар у магазині покупцю.

■ **Multi-deck with inbuilt unit; standard total height and ultra-low front (446mm); six levels for goods Display (5 shelves and base); maximum access area for customers.**
Ультранизький фронт для гірок із вбудованим агрегатом - 446 мм, дозволяє при стандартній висоті гірці організувати шість рівнів викладки товару в області максимальної доступності для покупця.

■ **Energy-efficient evaporator with two tanks: the first tank - evaporation with hot vapor; the second tank for peak loads - evaporation with tubular electric heating element.**
Подвійний енергозберігаючий бак - випарювач - у першому баку випарювання конденсату відбувається гарячими парами компресора і лише у моменти пікових навантажень підключається випарювач з електричним ТЕНом.

STANDART COLOURS

RAL 9003; RAL 1023; RAL 6018;
RAL 5002; RAL 7024; RAL 7016

OPTIONS

Choose side panels:

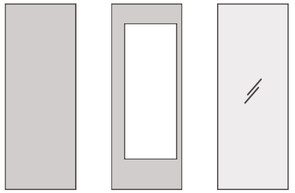

Full Glass Mirror

Choose the enrrgy efficient door closures:

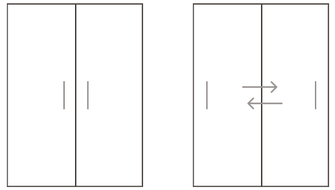

Hinged Sliding

Bump Stop Upper/Lower

Aluminium Stainless steel

Plug-In Remote

Temperature Class:

+2...+8 | 0...+4 | -5...+5

Choose Refrigerants:

R290 | R404

Colours Of Lighting:

White | Natural | Meat

Modules:

0,94 | 1,25 | 1,56 | 1,875 | 2,5

■ **LED lighting of each shelf**
LED - підсвічування кожної полиці

■ **Mirror on the back wall**
Дзеркало на задню стінку

■ **Bar and hooks for sausage**
Ковбасні труби та гачки

■ **Tubular electric heating for evaporator's defrosting (for temperature mode 0...+4 °C)**
ТЕН відтайки випарника
(для температурного режиму 0...+4 °C)

■ **Possibility to install energy-efficient fan motors for cooling net volume**
Можливість встановлення енергозберігаючих двигунів вентиляторів обдування корисного об'єму

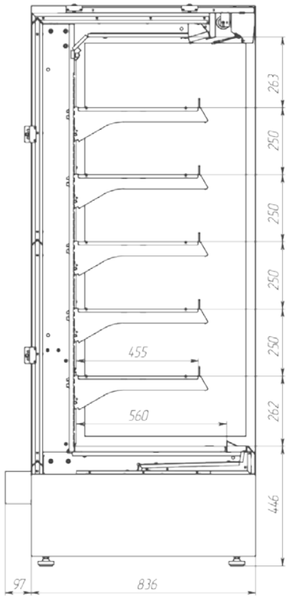

AURA

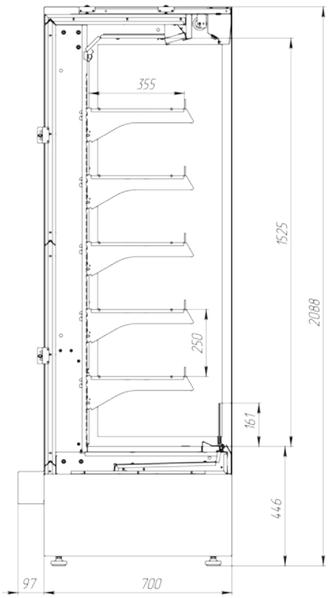

AURA SLIM

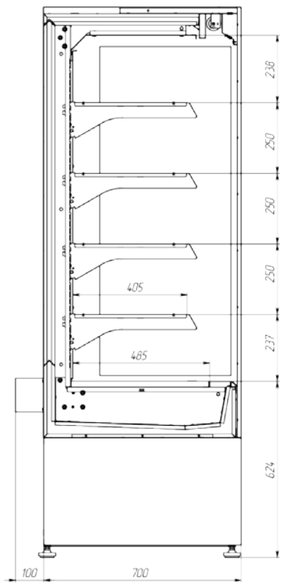

IRIDA

PLUG-IN	Net volume temperature °C	Voltage, V/ Frequency, Hz	Max. input power, W	Energy consumption per day	Dimensions: length / widht / height, mm
AURA 0,63	From + 2 to + 8 Від + 2 до + 8	230 ± 10%	1100	14 kW/h	685 / 835 (+100) / 2088
AURA 0,9			1400	15 kW/h	997 / 835 (+100) / 2088
AURA 1,25			1600	19 kW/h	1310 / 835 (+100) / 2088
AURA 1,56			1800	20 kW/h	1620 / 835 (+100) / 2088
AURA 1,88			2000	25 kW/h	1935 / 835 (+100) / 2088
AURA 2,5			2500	33 kW/h	2560 / 835 (+100) / 2088
AURA SLIM 0,9	From + 2 to + 8 Від + 2 до + 8	230 ± 10%	1300	17 kW/h	997 / 700 (+100) / 2088
AURA SLIM 1,25			1900	22 kW/h	1310 / 700 (+100) / 2088
AURA SLIM 1,56			2050	26 kW/h	1620 / 700 (+100) / 2088
AURA SLIM 1,88			2500	30 kW/h	1935 / 700 (+100) / 2088
AURA SLIM 2,5			3400	40 kW/h	2560 / 700 (+100) / 2088
IRIDA 70	From + 2 to + 8 Від + 2 до + 8	230 ± 10%	1050	13,6 kW/h	685 / 700 (+100) / 1953
IRIDA 100			1400	14,5 kW/h	997 / 700 (+100) / 1953
IRIDA 130			1850	22 kW/h	1310 / 700 (+100) / 1953

AURORA

STANDART

■ 5 suspended shelves and foundation (6 levels for product presentation) for free access to products for customer

5 навісних полиць та основа (6 рівнів викладки товару) в області максимальної доступності для покупця

■ Ultra- low front of multideck with remote cooling unit-220mm

Ультранизький фронт гірки з винесеним агрегатом – 220мм

■ Double energy- efficient air- curtain

Подвійна енергозберігаюча повітряна завіса

STANDART COLOURS

RAL 9003; RAL 1023; RAL 6018;
RAL 5002; RAL 7024; RAL 7016

OPTIONS

Choose side panels:

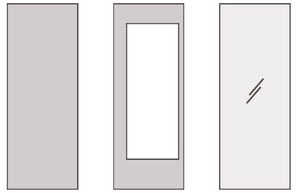

Full Glass Mirror

Choose the enrrgy efficient door closures:

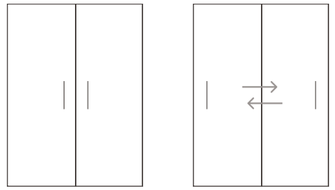

Hinged Sliding

Bump Stop Upper/Lower

Aluminium Stainless steel

Remote

Temperature Class:

+2...+8 | 0...+4 | -5...+5

Modules:

0,94 | 1,25 | 1,56 | 1,875 | 2,5 | 3,75

Colours Of Lighting:

White | Natural | Meat

■ LED lighting of each shelf
LED - підсвічування кожної полиці

■ Mirror on the back wall
Дзеркало на задню стінку

■ Bar and hooks for sausage
Ковбасні труби та гачки

■ Tubular electric heating for evaporator's defrosting (for temperature mode 0...+4 °C)
ТЕН відтайки випарника
(для температурного режиму 0...+4 °C)

■ Possibility to install energy-efficient fan motors for cooling net volume
Можливість встановлення енергозберігаючих двигунів вентиляторів обдування корисного об'єму

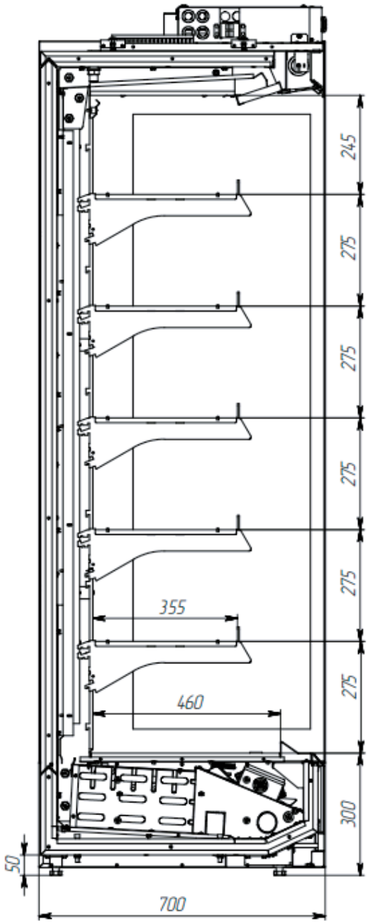

AURORA SLIM

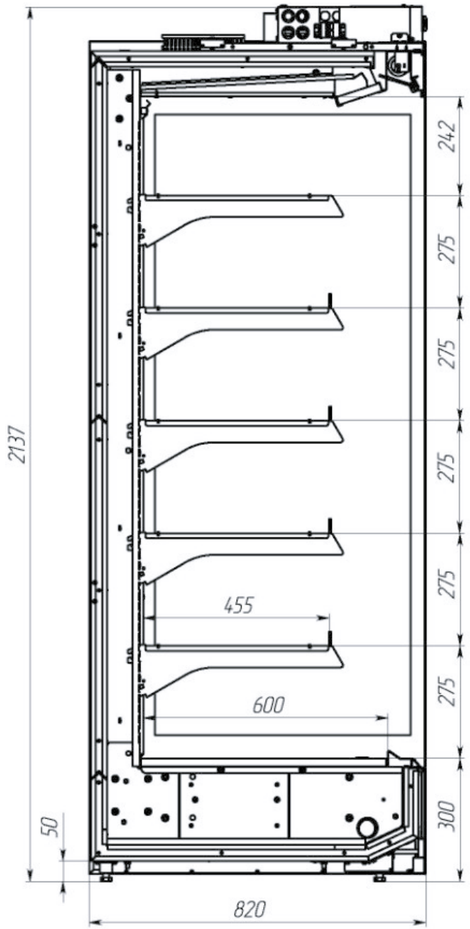

AURORA MIDDLE

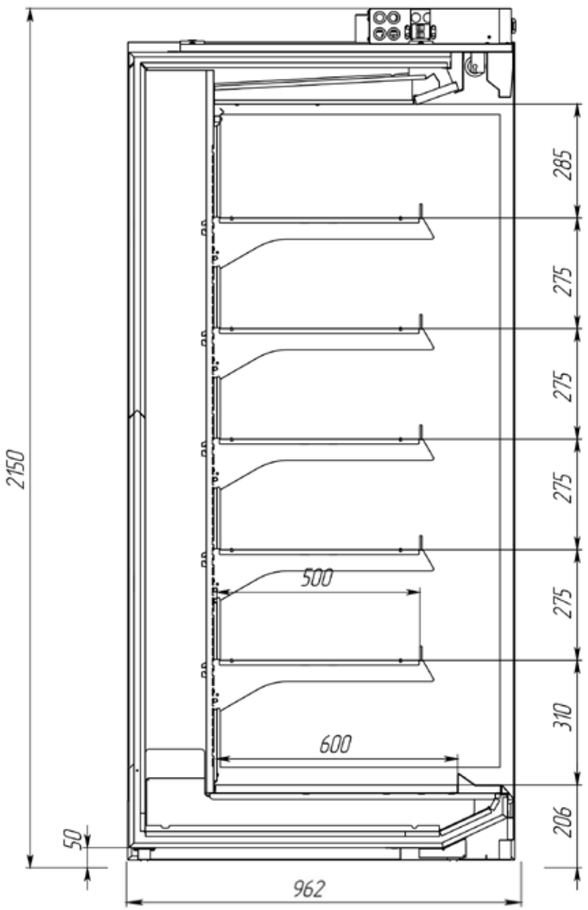

AURORA

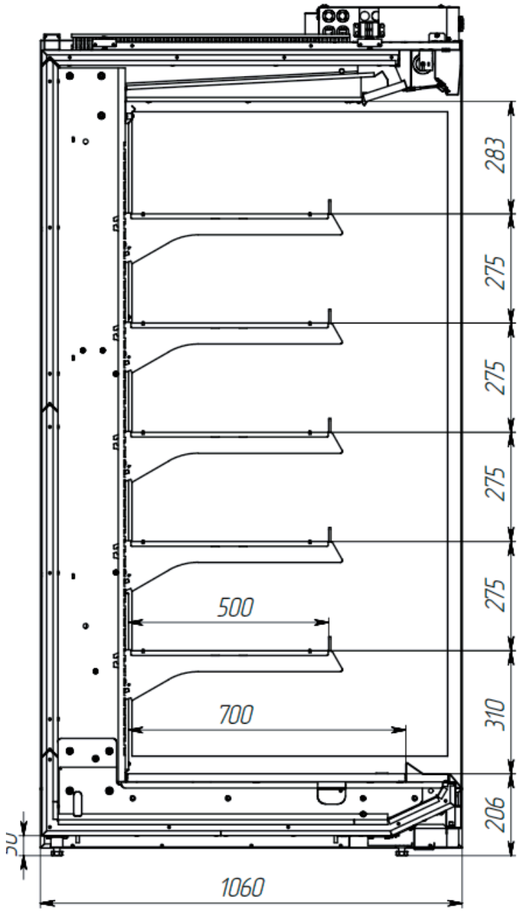

AURORA MAX

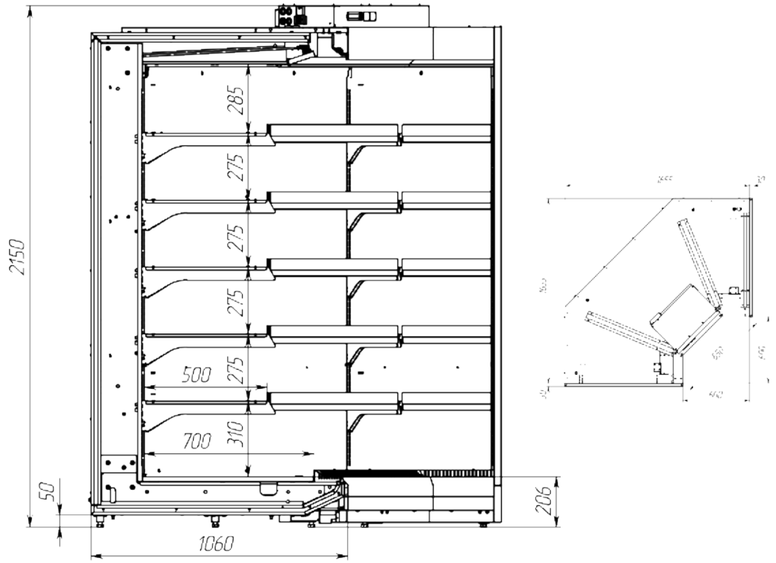

AURORA IC

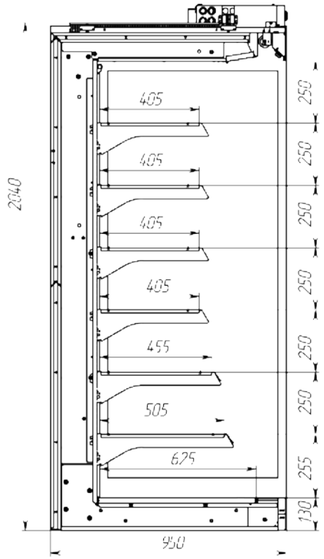

AURORA SLF

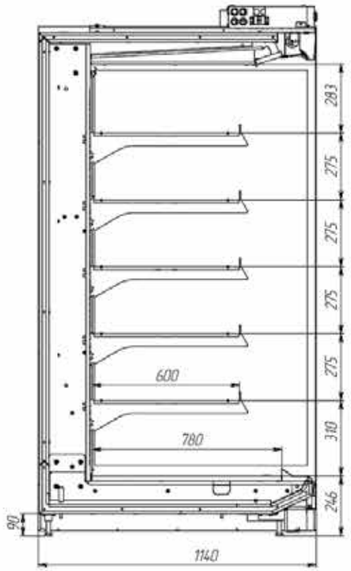

AURORA EXTRA

PLUG-IN	Net volume temperature °C	Voltage, V/ Frequency, Hz	Max. input power, W	Energy consumption per day	Dimensions: length / widht / height, mm
AURORA SLIM 0,9	From + 2 to + 8 Від + 2 до + 8	230 ± 10%	65	1,56 kW/h	997 / 700 / 2137
AURORA SLIM 1,25			70	1,68 kW/h	1310 / 700 / 2137
AURORA SLIM 1,56			90	2,16 kW/h	1560 / 700 / 2137
AURORA SLIM 1,88			110	2,64 kW/h	1935 / 700 / 2137
AURORA SLIM 2,5			120	2,88 kW/h	2560 / 700 / 2137
AURORA SLIM 3,75			180	4,32 kW/h	3810 / 700 / 2137
AURORA MIDDLE 0,9	From + 2 to + 8 Від + 2 до + 8	230 ± 10%	65	1,56 kW/h	997 / 820 / 2137
AURORA MIDDLE 1,25			70	1,68 kW/h	1310 / 820 / 2137
AURORA MIDDLE 1,56			90	2,16 kW/h	1560 / 820 / 2137
AURORA MIDDLE 1,88			110	2,64 kW/h	1935 / 820 / 2137
AURORA MIDDLE 2,5			120	2,88 kW/h	2560 / 820 / 2137
AURORA MIDDLE 3,75			180	4,32 kW/h	3810 / 820 / 2137
AURORA 0,9	From + 2 to + 8 Від + 2 до + 8	230 ± 10%	65	1,56 kW/h	997 / 962 / 2150
AURORA 1,25			70	1,68 kW/h	1310 / 962 / 2150
AURORA 1,56			90	2,16 kW/h	1560 / 962 / 2150
AURORA 1,88			110	2,64 kW/h	1935 / 962 / 2150
AURORA 2,5			120	2,88 kW/h	2560 / 962 / 2150
AURORA 3,75			180	4,32 kW/h	3810 / 962 / 2150
AURORA MAX 0,9	From + 2 to + 8 Від + 2 до + 8	230 ± 10%	65	1,56 kW/h	997 / 1060 / 2150
AURORA MAX 1,25			70	1,68 kW/h	1310 / 1060 / 2150
AURORA MAX 1,56			90	2,16 kW/h	1560 / 1060 / 2150
AURORA MAX 1,88			110	2,64 kW/h	1935 / 1060 / 2150
AURORA MAX 2,5			120	2,88 kW/h	2560 / 1060 / 2150
AURORA MAX 3,75			180	4,32 kW/h	3810 / 1060 / 2150
AURORA IC			160	3,84 kW/h	1060 / 1060 / 2150

VICTORIA

STANDART

■ 3 suspended shelves and foundation (4 levels for product presentation) for free access to products for customer

3 навісних полиць та основа (4 рівні викладки товару) в області максимальної доступності для покупця

■ Ultra- low front of multideck with remote cooling unit-220mm

Ультранизький фронт гірки з винесеним агрегатом – 220мм

■ Double energy- efficient air- curtain

Подвійна енергозберігаюча повітряна завіса

■ Stand made from galvanized steel (depth 2,5mm) with powder cover

Стійка виконана з оцинкованої сталі (Товщиною 2,5мм) з порошковим покриттям

STANDART COLOURS

RAL 9003; RAL 1023; RAL 6018;
RAL 5002; RAL 7024; RAL 7016

OPTIONS

Choose side panels:

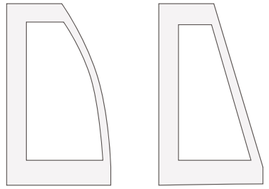

Rounded Straight

Choose the enrrgy efficient door closures:

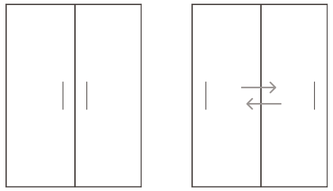

Hinged Sliding

Bump Stop Upper/Lower

Aluminium Stainless steel

Remote

Temperature Class:

+2...+8 | 0...+4 | -5...+5

Modules:

0,94 | 1,25 | 1,56 | 1,875 | 2,5 | 3,75

Colours Of Lighting:

White | Natural | Meat

■ LED lighting of each shelf

LED - підсвічування кожної полиці

■ Mirror on the back wall

Дзеркало на задню стінку

■ Bar and hooks for sausage

Ковбасні труби та гачки

■ Tubular electric heating for evaporator's defrosting (for temperature mode 0...+4 °C)

ТЕН відтайки випарника
(для температурного режиму 0...+4 °C)

■ Possibility to install energy-efficient fan motors for cooling net volume

Можливість встановлення енергозберігаючих двигунів вентиляторів обдування корисного об'єму

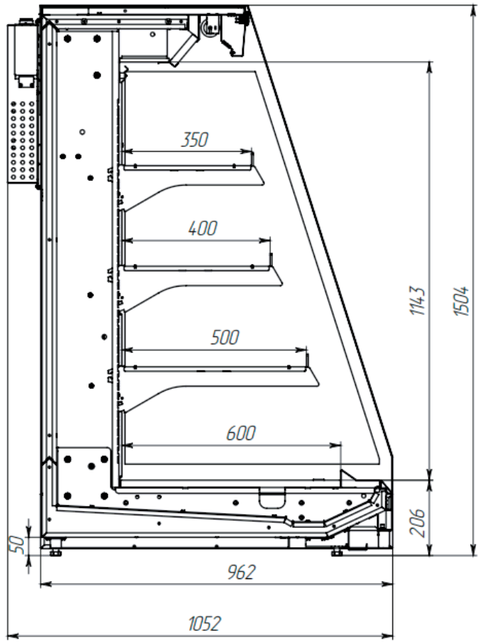

VICTORIA

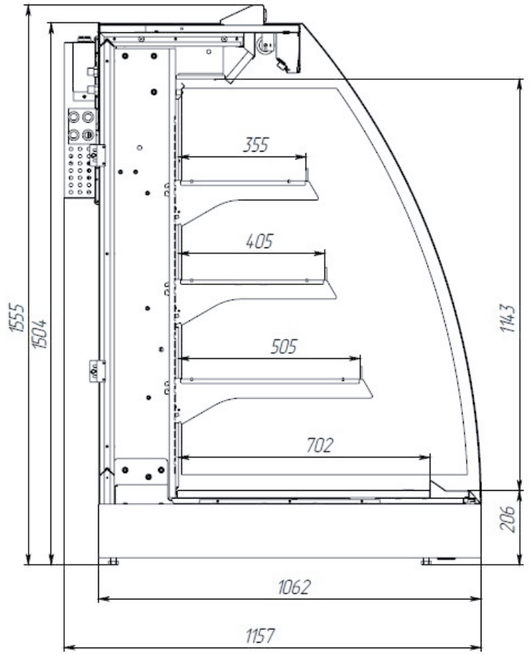

VICTORIA MAX

PLUG-IN	Net volume temperature °C	Voltage, V/ Frequency, Hz	Max. input power, W	Energy consumption per day	Dimensions: length / widht / height, mm
VICTORIA 0,9	From + 2 to + 8 Від + 2 до + 8	230 ± 10%	65	1,56 kW/h	997 / 1052 / 1504
VICTORIA 1,25			70	1,68 kW/h	1310 / 1052 / 1504
VICTORIA 1,56			90	2,16 kW/h	1560 / 1052 / 1504
VICTORIA 1,88			110	3,55 kW/h	1935 / 1052 / 1504
VICTORIA 2,5			120	6,4 kW/h	2560 / 1052 / 1504
VICTORIA 3,75			180	8,4 kW/h	3810 / 1052 / 1504
VICTORIA MAX 0,9	From + 2 to + 8 Від + 2 до + 8	230 ± 10%	65	1,56 kW/h	997 / 1157 / 1555
VICTORIA MAX 1,25			70	1,68 kW/h	1310 / 1157 / 1555
VICTORIA MAX 1,56			90	2,16 kW/h	1560 / 1157 / 1555
VICTORIA MAX 1,88			110	3,55 kW/h	1935 / 1157 / 1555
VICTORIA MAX 2,5			120	6,4 kW/h	2560 / 1157 / 1555
VICTORIA MAX 3,75			180	8,4 kW/h	3810 / 1157 / 1555

DEMETRA

STANDART

■ 5 suspended shelves and foundation (6 levels for product presentation) for free access to products for customer

5 навісних полиць та основа (6 рівнів викладки товару) в області максимальної доступності для покупця

■ Ultra- low front of multideck with remote cooling unit-220mm

Ультранизький фронт гірки з винесеним агрегатом – 220мм

■ Double energy- efficient air- curtain

Подвійна енергозберігаюча повітряна завіса

■ Stand made from galvanized steel (depth 2,5mm) with powder cover

Стійка виконана з оцинкованої сталі (Товщиною 2,5мм) з порошковим покриттям

STANDART COLOURS

RAL 9003; RAL 1023; RAL 6018;
RAL 5002; RAL 7024; RAL 7016

OPTIONS

Bump Stop

Aluminium

Stainless steel

Remote

Temperature Class:

+2...+8 | 0...+4 | -5...+5

Modules:

0,94 | 1,25 | 1,56 | 1,875 | 2,5 | 3,75

Colours Of Lighting:

White | Natural | Meat

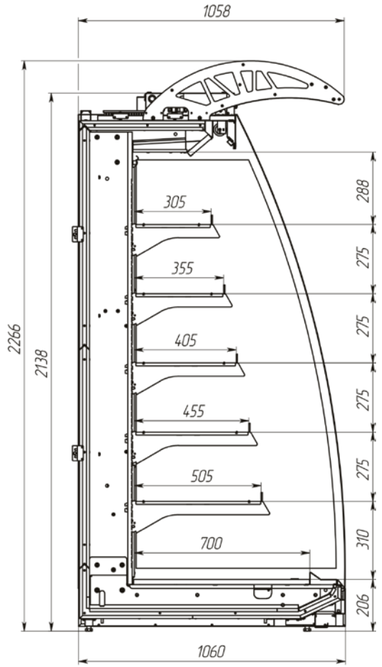

GERA

STANDART

■ Multi-deck with inbuilt cooling unit; stondard totol height ond ultro-low front (446mm)

Ультронизкий фронт для гірок із вбудованим агрегатом – 446 мм

■ Energy-efficient evoporotor with two tonks: the 1irst tonk - evoporotion with hot vopor; the second tonk for peok loods - evoporotion with tubular electric heoting element

Подвійний енергозберігаючий бак-випарювач - у першому баку випарювання конденсату відбувається гарячими парами компресора і лише у моменти пікових навантажень підключається випарювач з електричним ТЕНом

■ Stand made from galvanized steel (depth 2,5mm) with powder cover

Стійка виконана з оцинкованої сталі (Товщиною 2,5мм) з порошковим покриттям

STANDART COLOURS

RAL 9003; RAL 1023; RAL 6018;
RAL 5002; RAL 7024; RAL 7016

OPTIONS

Bump Stop

Aluminium

Stainless steel

Plug-In

Temperature Class:

+2...+8 | 0...+5

Choose Refrigerants:

R290 | R404

Colours Of Lighting:

White | Natural | Meat

Modules:

0,94 | 1,25 | 1,56 | 1,88 | 2,5

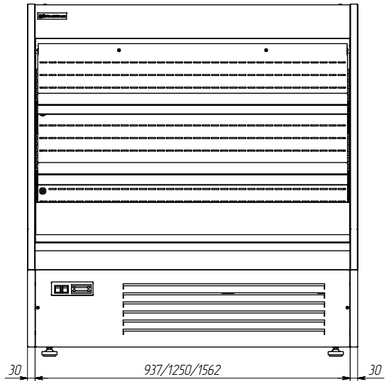

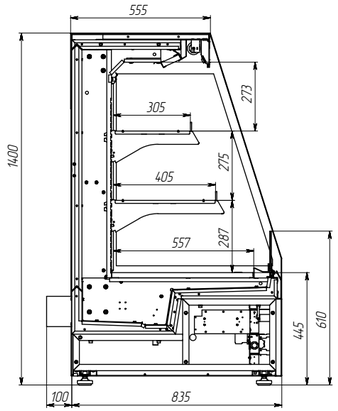

PLUG-IN	Net volume temperature °C	Voltage, V/ Frequency, Hz	Max. input power, W	Energy consumption per day	Dimensions: length / widht / height, mm
GERA 0,94	From + 2 to + 8 От + 2 до + 8	220 ± 22/50 ± 10	1400 W	12 kW/h	997 / 835(+100) / 1400
GERA 1,25	From + 2 to + 8 От + 2 до + 8	220 ± 22/50 ± 10	1500 W	13,5 kW/h	1310 / 835(+100) / 1400
GERA 1,56	From + 2 to + 8 От + 2 до + 8	220 ± 22/50 ± 10	1600 W	16 kW/h	1622 / 835(+100) / 1400

GESTIA

STANDART

■ Energy-efficient evoporotor with two tonks: the 1irst tonk - evoporotion with hot vopor; the second tonk for peok loods - evoporotion with tubular electric heoting element

Подвійний енергозберігаючий бак-випарювач - у першому баку випарювання конденсату відбувається гарячими парами компресора і лише у моменти пікових навантажень підключається випарювач з електричним ТЕНом

■ Stand made from galvanized steel (depth 2,5mm) with powder cover

Стійка виконана з оцинкованої сталі (Товщиною 2,5мм) з порошковим покриттям

STANDART COLOURS

RAL 9003; RAL 1023; RAL 6018; RAL 5002; RAL 7024; RAL 7016

OPTIONS

Bump Stop

Aluminium

Stainless steel

Plug-In

Temperature Class:

+2...+8 | 0...+5

Choose Refrigerants:

R290 | R404

Colours Of Lighting:

White | Natural | Meat

Modules:

0,6 | 0,94 | 1,25

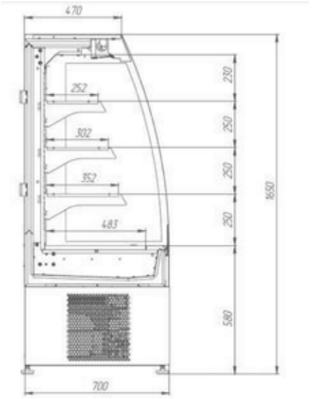

GESTIA

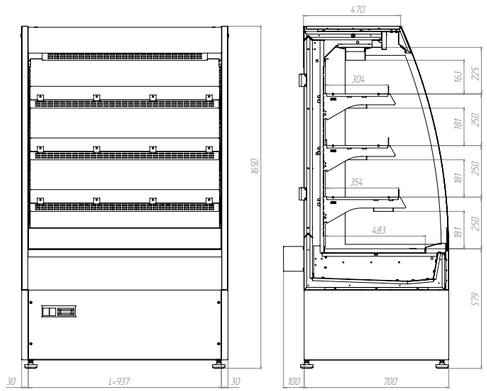

GESTIA T

PLUG-IN	Net volume temperature °C	Voltage, V/ Frequency, Hz	Max. input power, W	Energy consumption per day	Dimensions: length / widht / height, mm
GESTIA	From + 2 to + 8 Від + 2 до + 8	220 ± 22/50 ± 10	1100 W	9 kW/h	690 / 700 / 1650
GESTIA T	From + 45 to + 55 Від + 45 до + 55	220 ± 22/50 ± 10	900 W	19,3 kW/h	997 / 700 (+100) / 1650

IMPULSE EXPRESS

STANDART

■ Energy-efficient evoporotor with two tonks: the 1irst tonk - evoporotion with hot vopor; the second tonk for peok loods - evoporotion with tubular electric heoting element

Подвійний енергозберігаючий бак-випарювач - у першому баку випарювання конденсату відбувається гарячими парами компресора і лише у моменти пікових навантажень підключається випарювач з електричним ТЕНом

■ Stand made from galvanized steel (depth 2,5mm) with powder cover

Стійка виконана з оцинкованої сталі (Товщиною 2,5мм) з порошковим покриттям

STANDART COLOURS

RAL 9003; RAL 1023; RAL 6018; RAL 5002; RAL 7024; RAL 7016

OPTIONS

Bump Stop

Aluminium

Stainless steel

Plug-In

Temperature Class:

+2...+8

Choose Refrigerants:

R290 R404

Colours Of Lighting:

White Natural Meat

Modules:

0,6

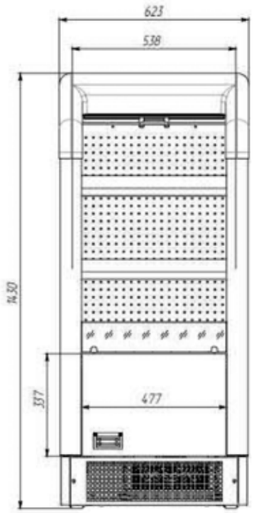

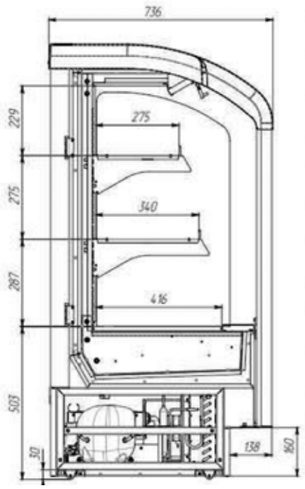

PLUG-IN	Net volume temperature °C	Voltage, V/ Frequency, Hz	Max. input power, W	Energy consumption per day	Dimensions: length / widht / height, mm
IMPULSE EXPRESS	From + 2 to + 8 Від + 2 до + 8	220 ± 22/50 ± 10	1400 W	13.6 kW/h	623 / 736 / 1430

Promo

Промо-вітрини

DIANA CUBE

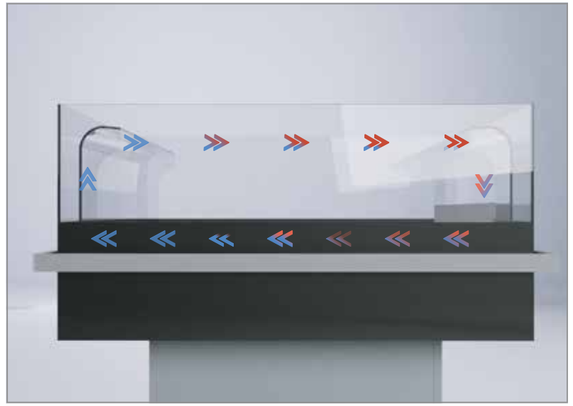

■ Promotional display cases are great for impulse selling because they are compact and offer cross-sell capability while ensuring consistent temperature performance. Great for selling drinks, snacks and ather packaged chilled foods in high-traffic areas. Can be placed individually, side by side or back to back.

Промо-вітрини відмінно підходять для продажів, оскільки вони компактні та пропонують можливість перехресного продажу, забезпечуючи стабільні температурні властивості. Відмінно підходить для продажу напоїв, закусок та інших охолоджених продуктів в упаковці в районах з інтенсивним потоком покупців. Можливість розміщення окремо, пліч-о-пліч або спина до спини.

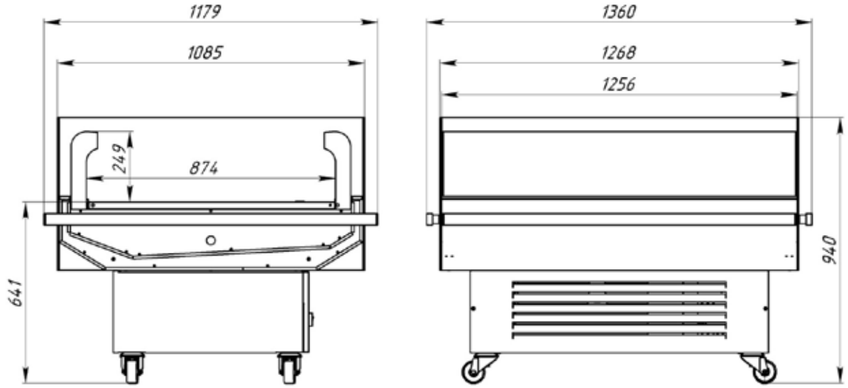

PLUG-IN	Net volume temperature °C	Voltage, V/ Frequency, Hz	Max. input power, W	Energy consumption per day	Dimensions: length / widht / height, mm
DIANA CUBE 1,2	From + 2 to + 8 Від + 2 до + 8	220 ± 22/ 50 ± 1	750 W	7,5 kW/h	1360 / 1179 / 940

DIANA CASCADE VP

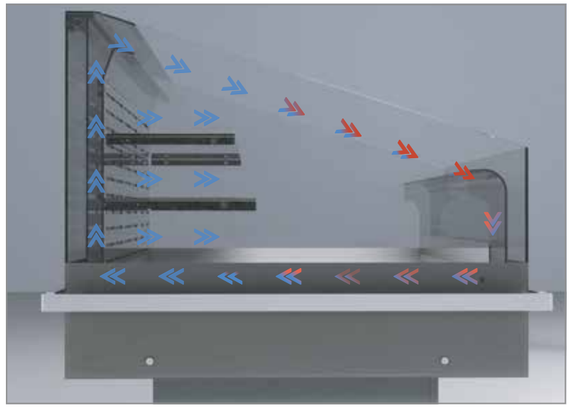

■ Glass shelf promotions are great for impulse selling because they are compact and offer
cross-selling on top shelves, ensuring consistent temperature performance at all levels. Great
for selling drinks, snacks and other packaged foods in high-troffic oreas. Can be placed
individually, side by side or back to back.

Промо-вітрини зі скляними полицями від-мінно підходять для імпульсних продажів, оскільки вони компактні і пропонують можливість перехресного продажу на верхніх
полицях, забезпечуючи стабільні темпе-ратурні характеристики на всіх рівнях. Відмінно підходить для продажу напоїв, закусок та інших продуктів в упаковці в районах із інтенсивним потоком покуп-ців. Можливість розміщення окремо, пліч-о-пліч або спина до спини.

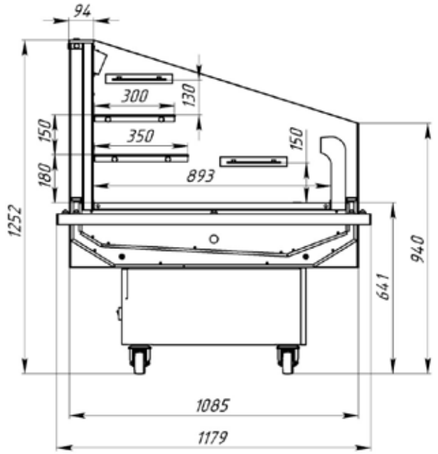

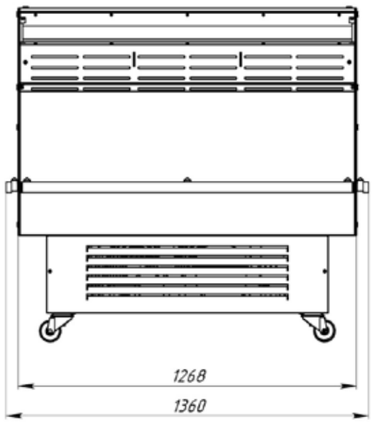

PLUG-IN	Net volume temperature °C	Voltage, V/ Frequency, Hz	Max. input power, W	Energy consumption per day	Dimensions: length / widht / height, mm
DIANA CASCADE 1,25	From + 2 to + 8 Від + 2 до + 8	220 ± 22/ 50 ± 1	850 W	10 kW/h	1360 / 1179 / 1252

Confectionary

Кондитерські вітрини

GRACIA DK

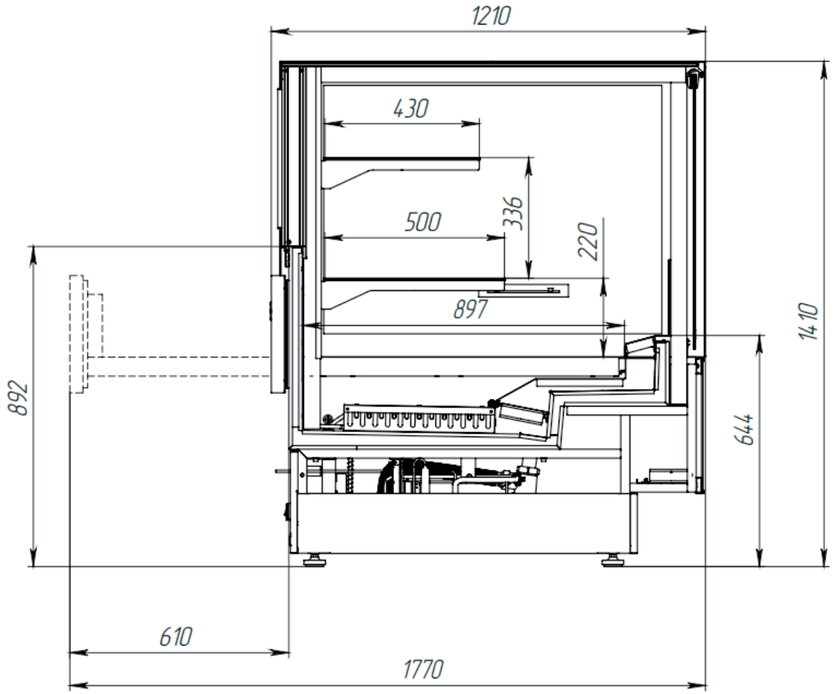

PLUG-IN	Net volume temperature °C	Voltage, V/ Frequency, Hz	Max. input power, W	Energy consumption per day	Dimensions: length / widht / height, mm
GRACIA DK 1,25	From + 2 to + 8 Від + 2 до + 8	220 ± 22/50 ± 10	1200 W	10 kW/h	1310 / 1210 / 1410
GRACIA DK 1,88	From + 2 to + 8 Від + 2 до + 8	220 ± 22/50 ± 10	1900 W	22,8 kW/h	1935 / 1210 / 1410

JUNO CUBE

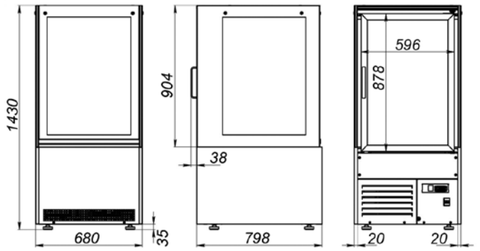

JUNO CUBE 0,7

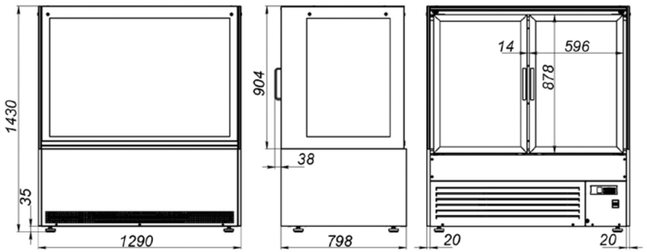

JUNO CUBE 1,3

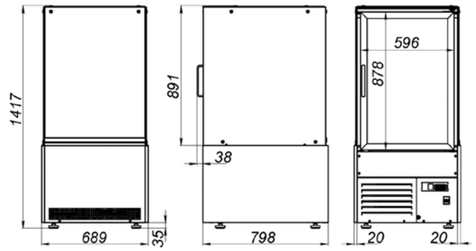

JUNO CUBE SG 0,7

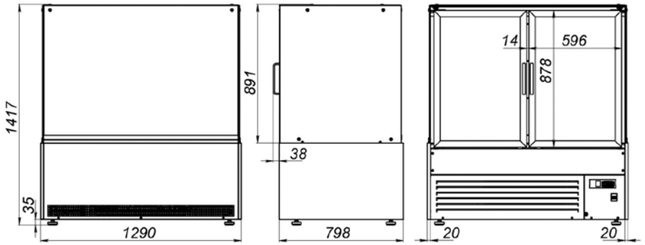

JUNO CUBE SG 1,3

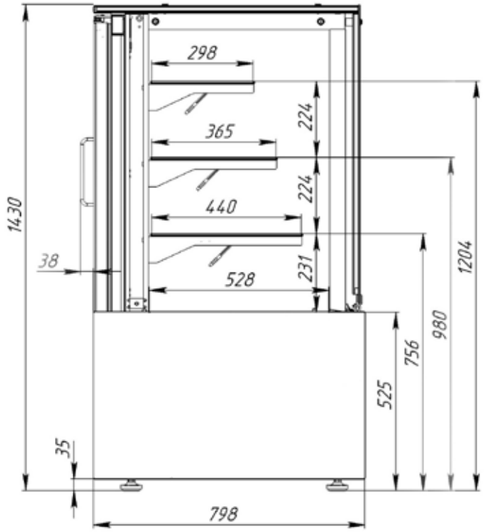

JUNO CUBE

PLUG-IN	Net volume temperature °C	Voltage, V/ Frequency, Hz	Max. Input power, W	Energy consumption per day	Dimensions: length / widht / height, mm
JUNO CUBE 0,7	From + 2 to + 8 Від + 2 до + 8	220 ± 22/50 ± 10	500 W	5,5 kW/h	680 / 798 / 1430
JUNO CUBE 1,0	From + 2 to + 8 Від + 2 до + 8	220 ± 22/50 ± 10	1000 W	7 kW/h	1003 / 757 / 1427
JUNO CUBE 1,3	From + 2 to + 8 Від + 2 до + 8	220 ± 22/50 ± 10	1200 W	10 kW/h	1290 / 798 / 1430
JUNO CUBE SG 0,7	From + 2 to + 8 Від + 2 до + 8	220 ± 22/50 ± 10	1092 W	6,8 kW/h	680 / 798 / 1417
JUNO CUBE SG 1,3	From + 2 to + 8 Від + 2 до + 8	220 ± 22/50 ± 10	1092 W	10,2 kW/h	1290 / 798 / 1417

MUZA K

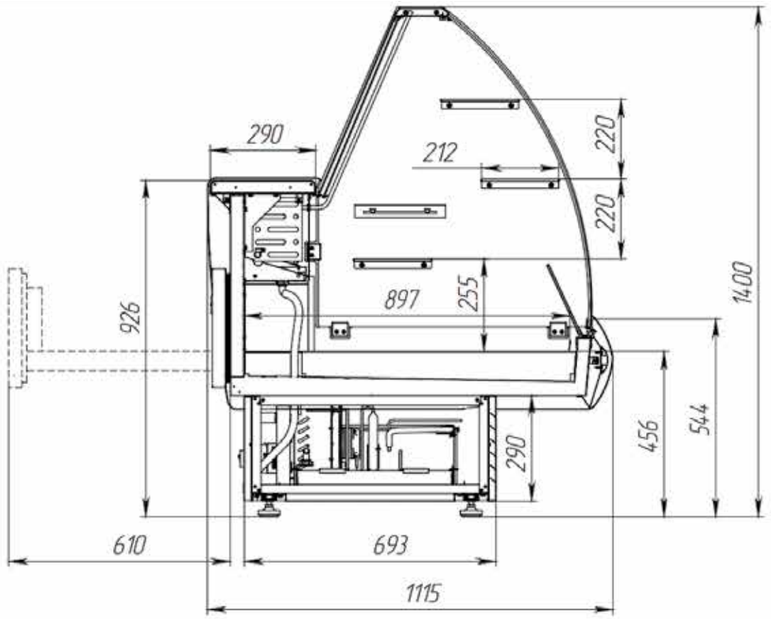

PLUG-IN	Net volume temperature °C	Voltage, V/ Frequency, Hz	Max. input power, W	Energy consumption per day	Dimensions: length / widht / height, mm
MUZA K 1,25	From + 2 to + 8 Від + 2 до + 8	220 ± 22/50 ± 10	450 W	4,3 kW/h	1330 / 1115 / 1400
MUZA K 1,5	From + 2 to + 8 Від + 2 до + 8	220 ± 22/50 ± 10	540 W	5,6 kW/h	1580 / 1115 / 1400

Freezers

Морозильне обладнання

HERMES

STANDART

■ Chest-bonet HERMES has low energy consumption due to modern technological solutions included in the standard:

- thermal insulation thickness 70 mm.
- LED lights
- hot gas defrost sliding glazed doors with lowemission coating

Скриня-бонета HERMES має низьке енергоспоживання завдяки сучасним технологічним рішенням, що входять до стандартну комплектацію:

- товщина термоізоляції 70 мм.
- світлодіодна підсвітка
- відтайка гарячим газом
- розсувні оглядові двері з низькоемісійним покриттям

■ Several chests- bonnets on the trading floor form on island. A trapezoidal cover is installed between the bonnets, on which price holders can be installed. A superstructure with shelves of different levels can be made to order.

Декілька скриньок-бонет на торговому майданчику формують острів.
Між бонетами встановлюється трапеціподібна кришка, на яку можна встановлювати цінникоутримувачі.
На замовлення можна виготовити суперструктуру з полицями різних рівнів

STANDART COLOURS

RAL 9003; RAL 1023; RAL 6018;
RAL 5002; RAL 7024; RAL 7016

OPTIONS

Temperature Class:

-18...-23 | -5...+5

Choose Refrigerants:

R290

Colours Of Lighting:

White

Modules:

1,45 | 1,85 | 2,1 | 2,5

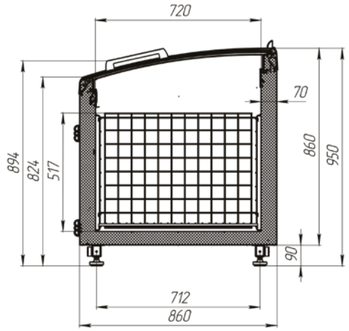

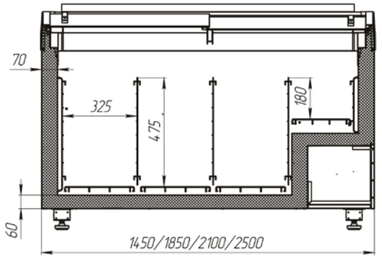

PLUG-IN	Net volume temperature °C	Voltage, V/ Frequency, Hz	Energy consumption per day	Dimensions: length / widht / height, mm	Internal volume/ Net volume, l
HERMES 1,45	From -18 to -23/ From -5 to +5 Від -18 до -23/ Від -5 до +5	230	9,4 / 4,08 kW/h	1450 / 860 / 940	640 / 360
HERMES 1,85			9,8 / 4,58 kW/h	1850 / 860 / 940	850 / 490
HERMES 1,85 (End/Торцевий)			9,8 / 4,58 kW/h	1850 / 860 / 810	680 / 370
HERMES 2,1			10,8 / 4,75 kW/h	2100 / 860 / 940	930 / 570
HERMES 2,5			12,4 / 5,69 kW/h	2500 / 860 / 940	1130 / 700

TITAN

STANDART

■ Chest-bonet Titan has low energy consumption due to modern technological solutions included in the standard:

- thermal insulation thickness 70 mm.
- LED lights
- hot gas defrost
- sliding glazed doors with lowemission coating

Скриня-бонета Titan має низьке енергоспоживання завдяки сучасним технологічним рішенням, що входять до стандартну комплектацію:

- товщина термоізоляції 70 мм.
- світлодіодна підсвітка
- відтайка гарячим газом
- розсувні оглядові двері з низькоемісійним покриттям

■ Access to them is carried out from two sides, allowing the product to effciently use the space of the store

Доступ до продуктів здійснюється з двох сторін, дозволяючи максимально ефективно використовувати простір магазину

STANDART COLOURS

RAL 9003; RAL 1023; RAL 6018; RAL 5002; RAL 7024; RAL 7016

OPTIONS

Temperature Class:

-18...-23 | -5..+5

Choose Refrigerants:

R290

Colours Of Lighting:

White

Modules:

1,45 | 1,85 | 2,1 | 2,5

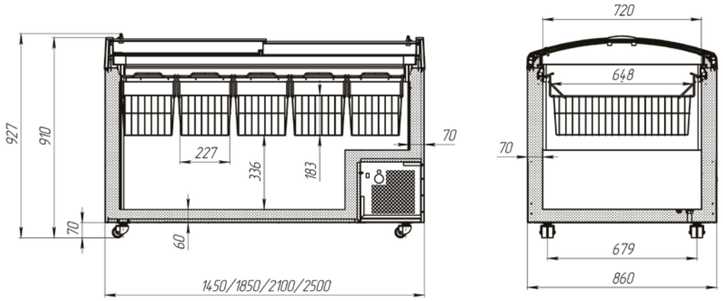

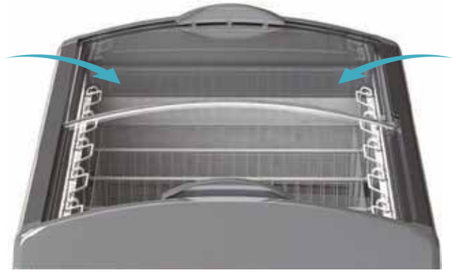

PLUG-IN	Net volume temperature °C	Voltage, V/ Frequency, Hz	Energy consumption per day	Dimensions: length / widht / height, mm	Internal volume/ Net volume, l
TITAN 1,45	From -18 to -23/ From -5 to +5 Від -18 до -23/ Від -5 до +5	230	9,4 / 4,08 kW/h	1450 / 860 / 930	640 / 450
TITAN 1,85			9,8 / 4,58 kW/h	1850 / 860 / 930	880 / 600
TITAN 2,1			10,8 / 4,75 kW/h	2100 / 860 / 930	1020 / 700
TITAN 2,5			12,4 / 5,69 kW/h	2500 / 860 / 930	1240 / 850

CENTAUR

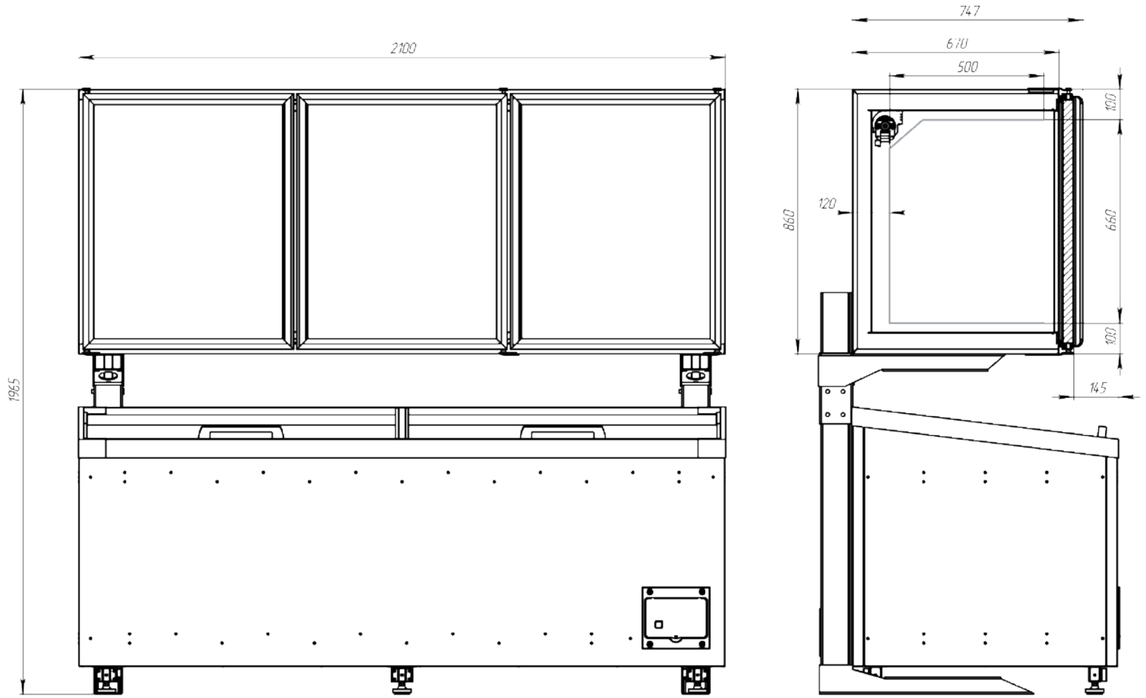

PLUG-IN	Net volume temperature °C	Voltage, V/ Frequency, Hz	Energy consumption per day	Dimensions: length / widht / height, mm	Internal volume/ Net volume, l
CENTAUR 1,85	From -18 to -23 Від -18 до -23	220 ± 22 / 50 ± 10	16,3 / 11,5 kW/h	1850 / 815 / 2290	700 / 470
CENTAUR 2,1			18,2 / 13,3 kW/h	2100 / 815 / 2290	800 / 560
CENTAUR 2,5			20,9 / 15,4 kW/h	2500 / 815 / 2290	970 / 570

PROFESSIONAL

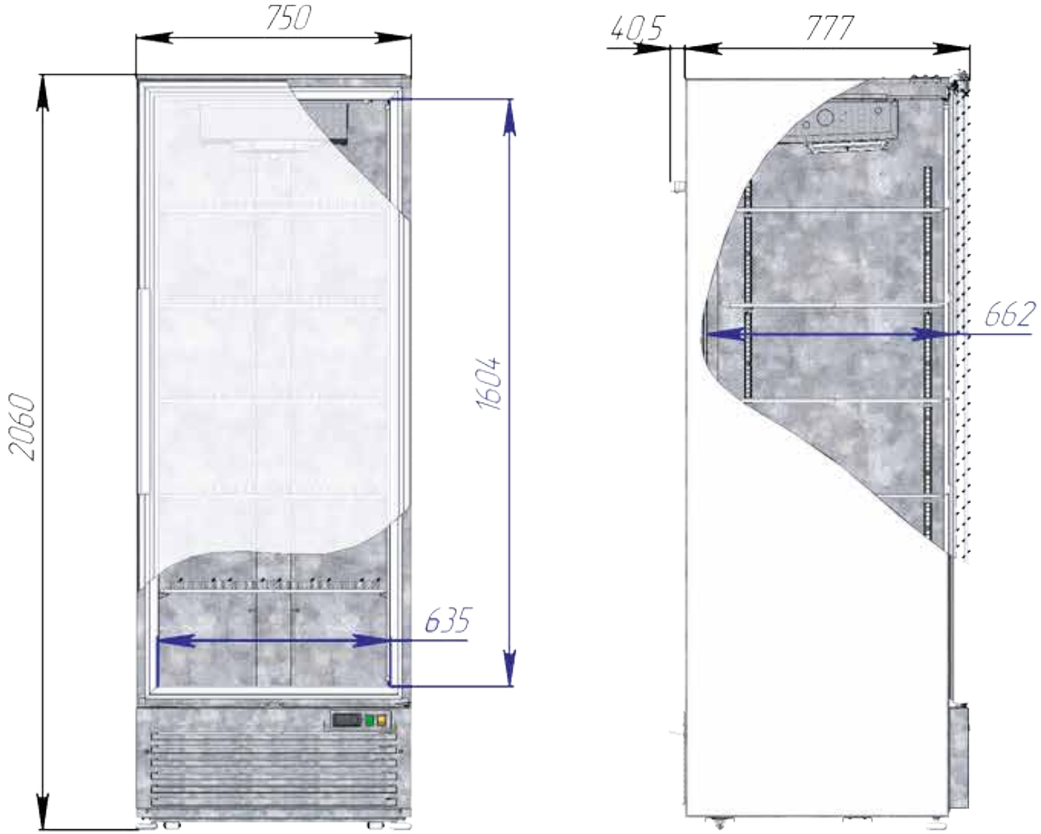

PLUG-IN	Net volume temperature °C	Voltage, V/ Frequency, Hz	Max. input power, W	Energy consumption per day	Dimensions: length / widht / height, mm
Professional	From -18 to -23 Від -18 до -23	220 ± 22/50 ± 10	640 W	14,2 kW/h	2050 / 754 / 810

Retail store equipment

Торгове обладнання

ONE-SIDED RACK

1 One- sided upright stand
Стійка одностороння
Глибина стійки односторонньої (мм): 300, 400, 500, 600
Висота стійки односторонньої (мм): 1030, 1335, 1490, 1640, 1745, 1950, 2100, 2200

2 Bracket
Кронштейн
Довжина кронштейна (мм): 200, 300, 400, 500, 600, 800

3 Shelf limiter
Обмежувач полиці
Довжина обмежувача полиці (мм): 500, 600, 665, 1000, 1250, 1330

4 Rainforced shelf
Полиця посилена
Глибина полиці посиленої (мм): 200, 300, 400, 500, 600
Ширина полиці посиленої (мм): 500, 600, 665, 1000, 1250, 1330

5 Perforated back side
Зашивка перфорована
Ширина зашивки (мм): 500, 600, 665, 1000, 1250, 1330
Висота зашивки (мм): 350, 400, 450

6 Back side
Зашивка звичайна
Ширина зашивки (мм): 500, 600, 665, 1000, 1250, 1330
Висота зашивки (мм): 350, 400, 450

7 Bottom panel
Зашивка нижня
Довжина зашивки (мм): 600, 1000, 1250, 1330

TWO-SIDED RACK

1 Two- sided upright stond
Стійка двостороння
Глибина стійки двосторонньої (мм): 300, 400, 500, 600
Висота стійки двосторонньої (мм): 1030, 1335, 1490, 1640, 1745, 1950, 2100, 2200

2 Bracket
Кронштейн
Довжина кронштейна (мм): 200, 300, 400, 500, 600, 800

3 Shelf limiter
Обмежувач полиці
Довжина обмежувача полиці (мм): 500, 600, 665, 1000, 1250, 1330

4 Rainforced shelf
Полиця посилена
Глибина полиці посиленої (мм): 200, 300, 400, 500, 600
Ширина полиці посиленої (мм): 500, 600, 665, 1000, 1250, 1330

5 Back side
Зашивка звичайна
Ширина зашивки (мм): 500, 600, 665, 1000, 1250, 1330
Висота зашивки (мм): 350, 400, 450

6 Bottom panel
Зашивка нижня
Довжина зашивки (мм): 600, 1000, 1250, 1330

END FACE RACK

■ End racks will make the end of trade rows laconic and functional, due to the decorative end panels they will attract additional attention

Торцеві стелажі зроблять закінчення торгових рядів лаконічними та функціональними, за рахунок декоративних торцевих панелей. привернуть до себе додаткову увагу

LED Strip Light

Світлодіодна стрічка

LED Strip Light

Світлодіодна стрічка

Acrylic glass

Вставка із акрилового скла

ISLAND RACK

■ The design feature of the island rack is the placement of the shelves from all sides. This type of commercial equipment can be used as an independent island structure in the center of the sales area

Особливість конструкції острівного стелажу – це розміщення полиць з усіх боків. Такий вид торговельного обладнання можна використовувати як самостійну острівну конструкцію в центрі торгового залупривернуть до себе додаткову увагу

■ Its main distinguishing feature is the presence of backlighting, which will fa vorably distinguish your product. The backlight is located under the shelf, and fully provides the illumination of each product

Основною його відмінністю є наявність підсвічування, що вигідно виділить ваш товар. Підсвічування розташовується під полицею, і повністю забезпечує освітленість кожного товару

■ Decorative overlay can be made from various materials (chipboard, MDF, wood and plywood)

Декоративна накладка, може бути виконана з різних матеріалів (ЛДСП, МДФ, дерево та фанера)

BREAD RACK

■ The bakery trade rack is used for the sale of bakery products in supermarkets and grocery stores of various sizes .. This solution will help to present the entire range of bakery products to customers and increase sales

Стелаж торговий хлібний використовується для продажу хлібобулочних виробів у супермаркетах та продуктових магазинах різної площі. Це рішення допоможе надати покупцям весь асортимент хлібобулочних виробів та збільшити продажі

■ The back wall can be metal, or it can be made of chipboard in the color of the tree from which the bread trays for the shelving are made

Задня стінка може бути металевою, а може бути виконана із ДСП під колір дерева, з якого виготовлені хлібні лотки для стелажу

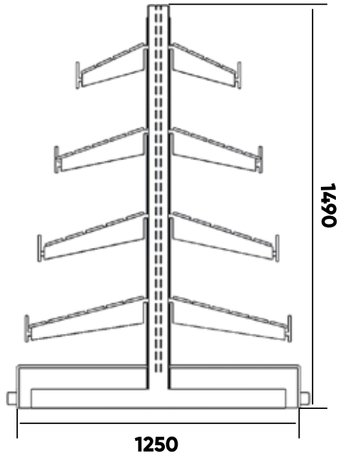

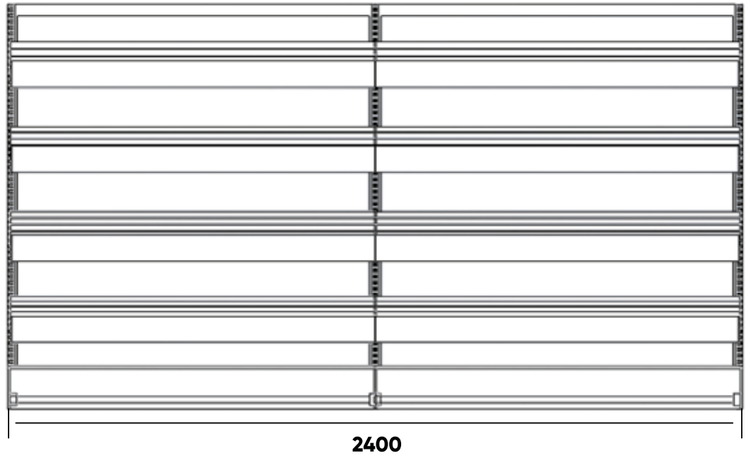

VEGETABLES RACK

■ Vegetable racks are metal structures with shelves set at an angle for better visibl ity. Vegetables and fruits on the shelves are placed in plastic boxes

Овочеві стелажі являють собою металеві конструкції з полицями, встановленими під кутом, щоб товар було краще видно. Овочі та фрукти на полицях розміщуються у пластикових ящиках

■ The structure is delivered unassembled, easy to assemble, does not require special skills

Конструкція поставляється у розібраному вигляді, легко збирається, не потребує спеціальних навичок

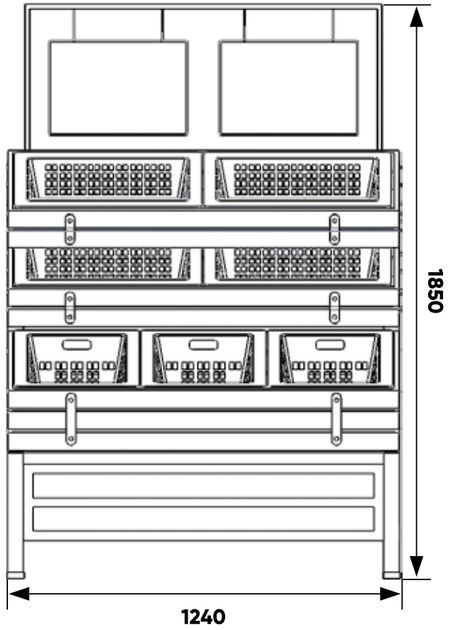

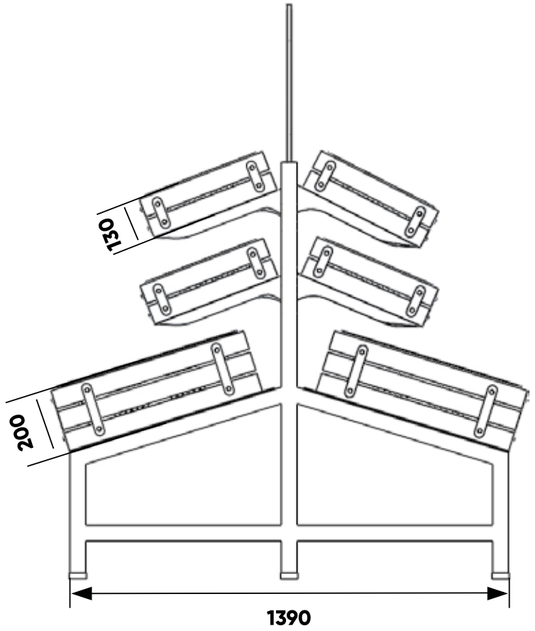

BAKING SHOWCASE

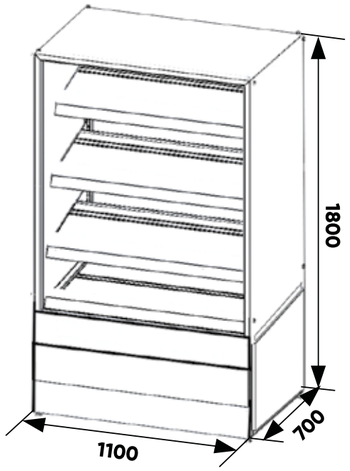

We use high quality and environmentally friendly materials in the production of our breod rocks. They are food safe and enhance the freshness of the baked goods. Shelves can be either open or closed. The models presented in the company's assortment fit into the interior of any store: from a small bakery to o large supermarket.

При виробництві хлібних стелажів ми використовуємо якісні та екологічні матеріали. Вони безпечні для продуктів та підкреслюють свіжість випічки. Стелажі можуть бути як відкритого та закритого типу. Моделі, представлені в асортименті компанії, вписуються в будь-який інтер'єр магазину: від маленької пекарні до великого супермаркету.

- **Modern design**
  Сучасний дизайн
- **Convenient disploy of goods**
  Зручне завантаження
- **Actuol combinotion of materials**
  Актуальне поєднання матеріалів
- **Su itoble for boked goods of different sizes**
  Підходить для випікання різного розміру

BAKING SHOWCASE

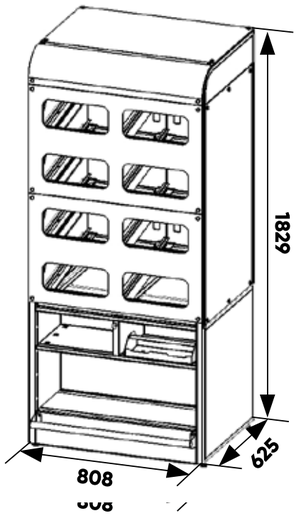

The showcase is designed for the sale of bakery products and fresh baked goods has four levels of shelves at от angle of 10 degrees to ensure better visibility of the goods. The front part is covered with a transparent material that protects products from dust and other substances. There are cutouts in the front panels for purchasing goods. Each shelf of the display case has a warm glow on the sides which makes it possible to give baked goods a more presentable and pre-sale look.

Вітрина призначена для продажу хлібобулочних виробів та свіжої випічки, має чотири рівні полиць під кутом 10 градусів для забезпечення кращої видимості товару. Фасадна частина закрита прозорим матеріалом, який захищає продукцію від попадання пилу та інших речовин. У фасадних панелях є вирізи, для купівлі товару. Кожна полиця вітрини має підсвічування теплого свічення з боків, що дозволяє надати випічки більш презентабельний та передпродажний вигляд.

LED Strip Light
Світлодіодна стрічка

Polycarbonate, acrylic, glass
Полікарбонат, акрил, скло

Stainless steel
Нержавіюча сталь

Powder coated metal
Метал із порошковим покриттям

COFFEE TABLE

Selling popular hot drinks using coffee islands in a self-service format is the most economical way of trading, convenient for all participants. It guarantees the business significant cost savings, the clients - high-quality prompt service.

Продаж популярних гарячих напоїв з використанням кавових острівців у форматі самообслуговування - це максимально економічний спосіб торгівлі, зручний всім учасників. Він гарантує бізнесу значну економію витрат, клієнтам – якісний оперативний сервіс.

- **Shopping center**
  Торгово-розважальні центри
- **Office rooms**
  Офісні приміщення
- **Cinemas**
  Кінотеатри
- **Cafes / restaurants**
  Кафе / ресторани
- **Government and educational institutions**
  Державні та освітні заклади
- **Gas stations**
  Заправні станції

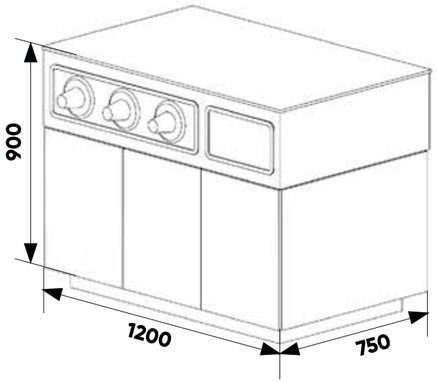

Table top Kronospan
Стільниця ДСП Kronospan
K 201 RS Бетон Темно-Сірий

Stainless steel
Нержавіюча сталь

Chipboard Kronospan 16 mm
ДСП Kronospan 0162 PE
Сірий графіт 16 мм.

Chipboard Kronospan
ДСП Kronospan 9420 PR
Береза полярна

The coffee table can be in different color variations
Кава-стіл може бути в різних варіаціях кольорів

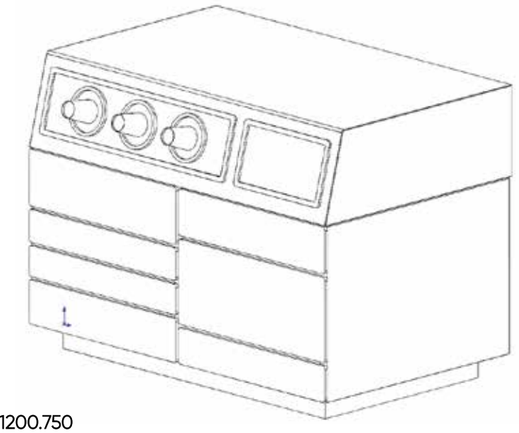

KM .03.1200.750

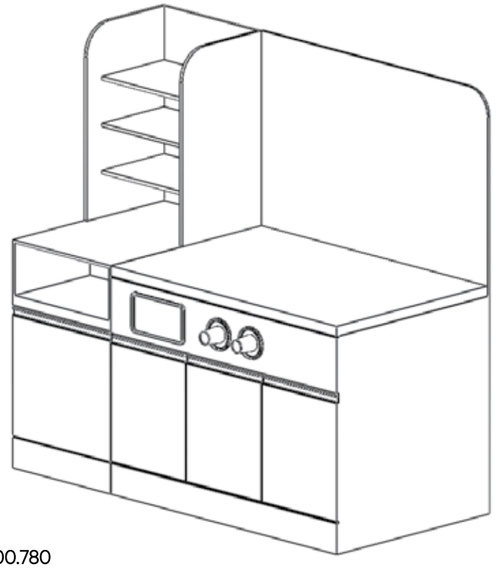

KM .02.1700.780

BEERBOX

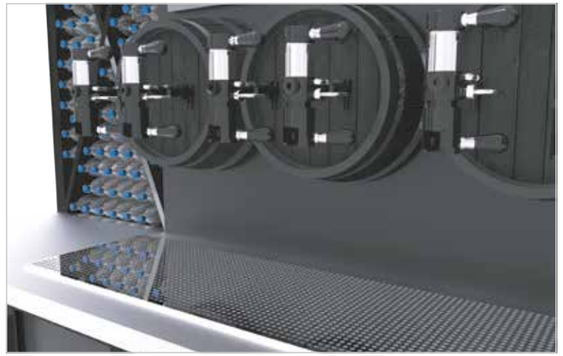

■Self-service capability
Можливість самообслуговування

■Dispensing glass / bottle
Розлив склянка / пляшка

■The number of varieties for bottling (1 - 30) pcs.
Кількість сортів для розливу (1-30)шт.

■The coolant is selected depending on the number of varieties
Охолоджувач підбирається залежно від кількості сортів

The everage dispensing module comes in different colors and sizes.
Модуль розливу може бути в різних кольорах та розмірах.

■Beer cooler TAYFUN T120 Located behind the wall
Пивний охолоджувач TAYFUN T120
Розташовується за стінкою

■Beer keg Schafer DIN 501. Located outside the door
Пивна кега Schafer DIN SOл.
Розташовується за дверима

MP.04.1064.1000

MP.02.1200.1000

MP.01.2200.900

MP.01.2200.900-01

MP.0S.4840.1000

MP.03.3200.900

SINAI CHECKOUT COUNTER

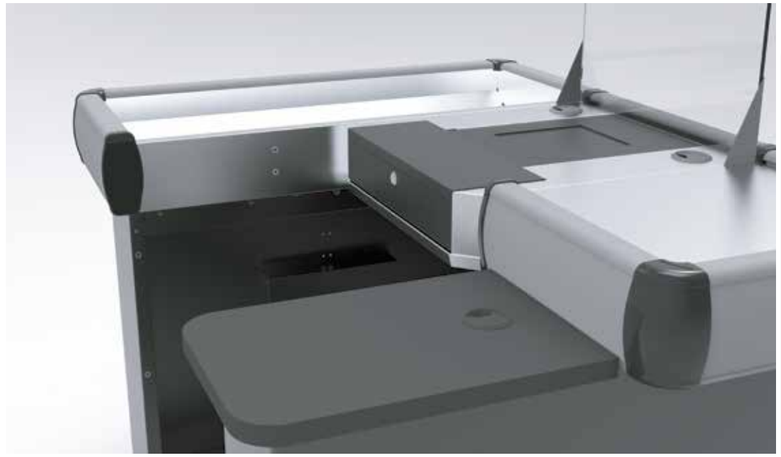

STANDART COLOURS

RAL 9003; RAL 1023; RAL 6018;
RAL 5002; RAL 7024; RAL 7016;
RAL 9005

1 Scanner Protection
Захист сканера

2 Storage of goods
Накопичувач товару

3 Central Scanner module and scales
Сканер - ваги

4 Work area
Робоче місце

5 Cash drawer
Грошова скринька

6 Curbstone stand
Тумба

7 Chipboard table top
Стільниця ЛДСП

8 Place for displaying goods
Місце для викладення товару

The SINAI checkout counter has been specially designed for shops with a small floor space. Due to its compact overall dimensions, it will help to save precious floor space for the installation of commercial equipment.

Касовий бокс Сінай був спеціально розроблений для магазинів з невеликою площею. Завдяки своїм компактним габаритним розмірам він допоможе заощадити дорогоцінну площу залу для встановлення торговельного обладнання.

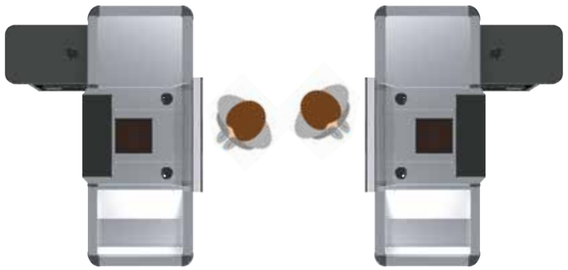

Left-hand execution
Ліве виконання

Right-hand execution
Праве виконання

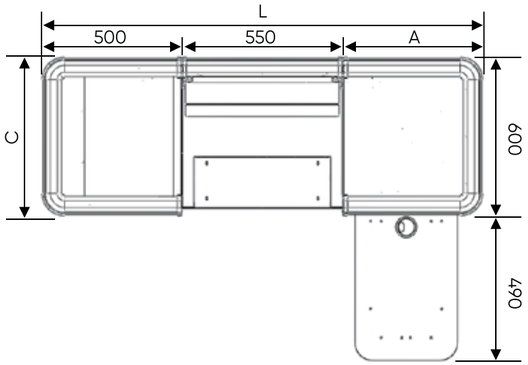

З вузьким накопичувачем

L	A	C
1500	450	600
1800	750	600
2000	950	600

З широким накопичувачем

L	A	C
1500	450	1000
1800	750	1000
2000	950	1000

L - загальна довжина A - місце викладення товару C - ширина накопичувача

MONT BLANC CHECKOUT COUNTER

STANDART COLOURS

RAL 9003; RAL 1023; RAL 6018;
RAL 5002; RAL 7024; RAL 7016; RAL 9005

1 Scanner Protection
Захист сканера

2 Storage of goods
Накопичувач товару

3 Central Scanner module and scales
Сканер - ваги

4 Work area
Робоче місце

5 Cash drawer
Грошова скринька

6 Curbstone stand
Тумба

7 Chipboard table top
Стільниця ЛДСП

8 The conveyor belt
Транспортер

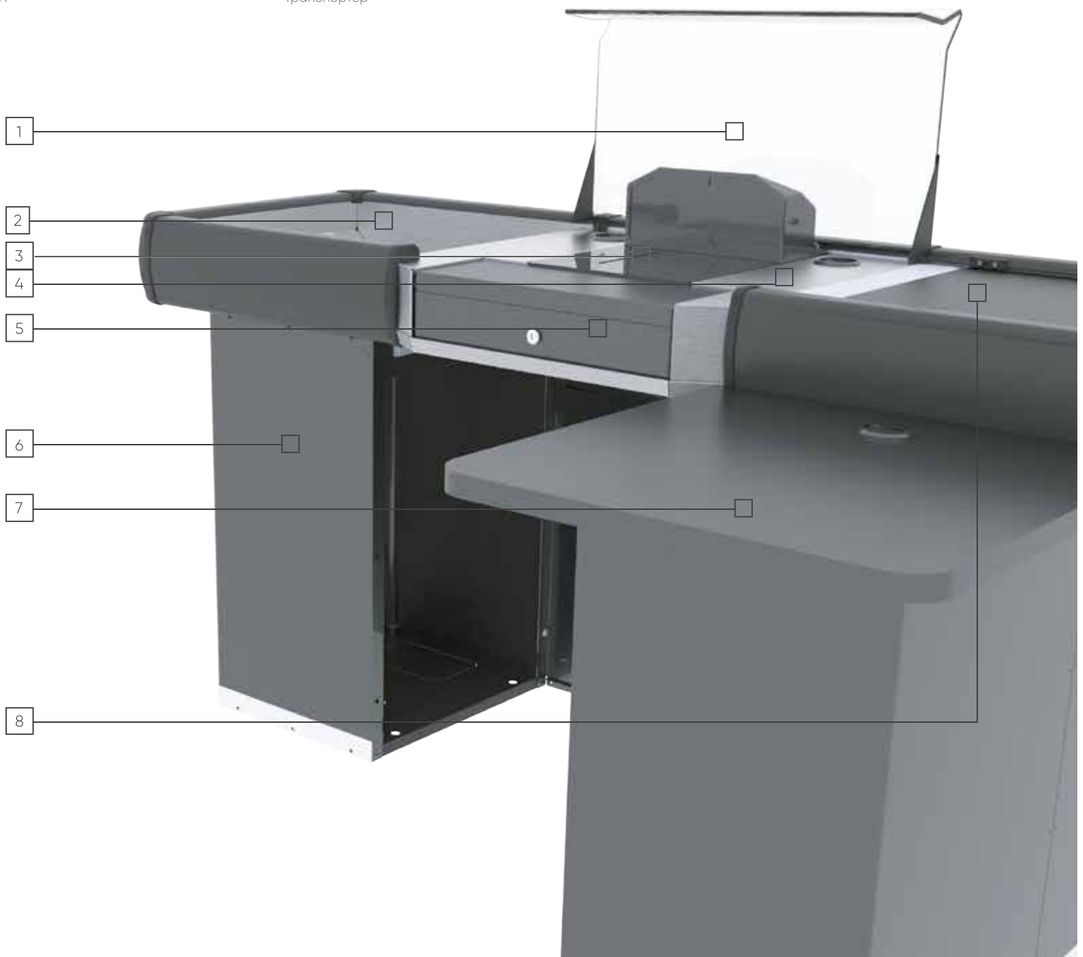

The MONT BLANC checkout counter has been designed for supermarkets with a large sales area. Thanks to the installed conveyor belt and a spacious commodity chamber, this model of a checkout box is designed to work with a large customer flow.

Касовий бокс МОНБЛАН був розроблений для супермаркетів із великою торговою площею. Завдяки встановленій транспортерній стрічці та місткій товарній камері, дана модель касового боксу розрахована до роботи з великим купівельним потоком.

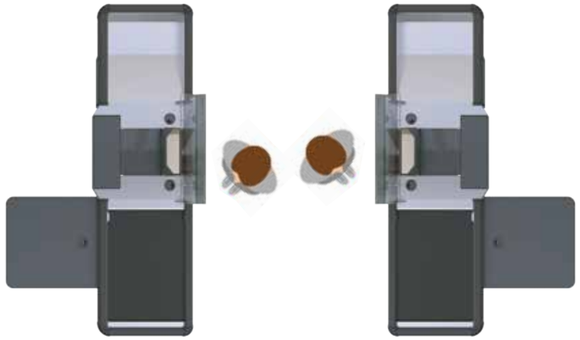

Left-hand execution
Ліве виконання

Right-hand execution
Праве виконання

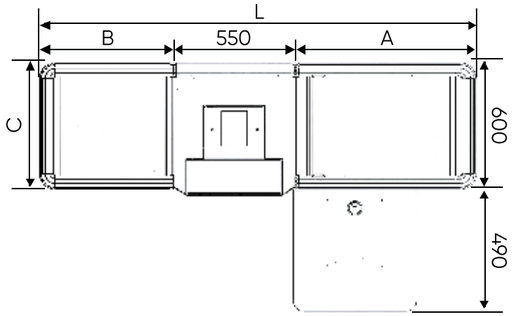

З вузьким накопичувачем

L	A	B	C
2250	1000	700	600
2450	1200	700	600
2650	1400	700	600
2850	1600	700	600
3050	1800	700	600
3250	2000	700	600

З широким накопичувачем

L	A	B	C
2450	1000	900	600
2650	1200	900	600
2850	1400	900	600
3050	1600	900	600
3250	1800	900	600
3450	2000	900	600

L - загальна довжина A - місце викладення товару B - довжина накопичувача C - ширина накопичувача

Product storage

Зберігання продукції

COLD ROOMS
ХОЛОДИЛЬНІ КАМЕРИ

Medium and low temperature solutions for storage and demonstration of products
Середньо- та низькотемпературні рішення, призначені для зберігання та демонстрації продукції

■ **Units** / Агрегати

Danfoss, Embraco, Tecumseh, UBC.

■ **Frame** / Корпус камери

Thermal insulation panels with polyurethane / Теплоізоляційні панелі з ППУ (Пінополіуретан).

■ **Sliding door system** / Розсувна дверна система

■ **Air coolers** / Охолоджувачі повітря

ECO Luvata (Italy / Італія), UBC (Ukraine / Україна),

■ **Control & Management system** / Система контролю та управління

Danfoss, EVCO, Carel.

PLUG-IN	Net volume temperature °C	Voltage, V/ Frequency, Hz	Max. input power, W	Energy consumption per day	Dimensions: length / widht / height, mm
PROFESSIONAL ST	From -18 to -23	220 ± 22/50 ± 10	610 W	7 kW/h	790 / 750 / 2055
SUPER LARGE AD / ST	From -5 to +5 From -18 to -23	220 ± 22/50 ± 10	731 W	10 kW/h	740 / 1300 / 2055

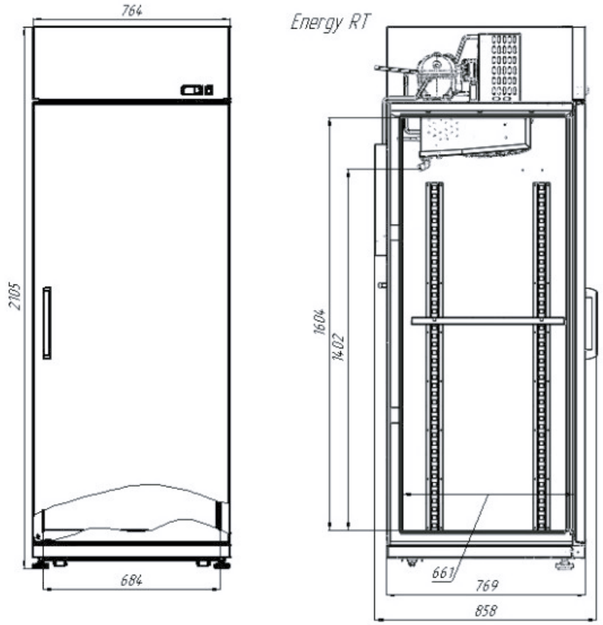

PLUG-IN	Net volume temperature °C	Voltage, V/ Frequency, Hz	Max. input power, W	Energy consumption per day	Dimensions: length / widht / height, mm
ENERGY AS / RT	From -5 to +5 From -18 to -23	220 ± 22/50 ± 10	401 W	5,45 kW/h	684 / 769 / 2105

SOLID

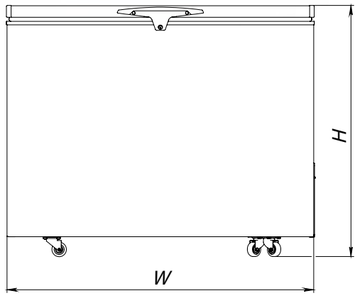

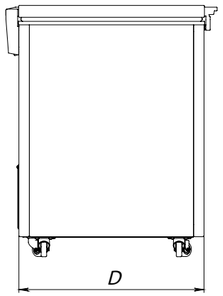

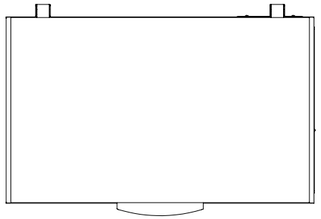

Model Модель	**FREEZE SOLID**	**PRIMA SOLID**	**NIX SOLID**	**VICTORY SOLID**
Dimensions, without packaging (height, width, depth), mm Габаритні розміри без пакування (висота, ширина, глибина), мм	870 / 800 / 730	870 / 1060 / 730	870 / 1350 / 730	870 / 1640 / 730
Dimensions, with packaging (height, width, depth), mm Габаритні розміри з упаковкою (висота, ширина, глибина), мм	925 / 820 / 740	925 / 1080 / 740	925 / 1370 / 740	925 / 1660 / 740
Volume, l Об'єм, л	199	291	394	496
Net weight, kg Вага без упаковки, кг	45	56	64	72
Gross weight, kg Вага з упаковкою, кг	50	61	69	77
Energy consumption, kW x hour / day Енергоспоживання, кВт х год /добу	1,5	1,8	2,1	2,5
Climate class Кліматичний клас	3	3	3	3
Температурный режим, °C Температурний режим, °C	-18...-25	-18...-25	-18...-25	-18...-25
Refrigerant Холодоагент	R290	R290	R290	R290
Compressor power, HP Потужність компресора, HP	1/7	1/5	1/5	1/5
Inner casing material Матеріал внутрішнього корпусу	galvanized steel оцинкована сталь	galvanized steel оцинкована сталь	galvanized steel оцинкована сталь	galvanized steel оцинкована сталь
Outer casing material Матеріал зовнішнього корпусу	galvanized steel оцинкована сталь	galvanized steel оцинкована сталь	galvanized steel оцинкована сталь	galvanized steel оцинкована сталь
Inner heat insulation, material and thickness Матеріал та товщина внутрішньої термоізоляції	polyurethane foam on water-carbon \basis, 60 mm пінополіуретан на водно-вуглецевій основі, 60 мм	polyurethane foam on water-carbon \basis, 60 mm пінополіуретан на водно-вуглецевій основі, 60 мм	polyurethane foam on water-carbon \basis, 60 mm пінополіуретан на водно-вуглецевій основі, 60 мм	polyurethane foam on water-carbon \basis, 60 mm пінополіуретан на водно-вуглецевій основі, 60 мм
Number of baskets, pcs Кількість кошиків, шт	1	1	1	1
Quantity per 20' container, pcs Кількість в 20' контейнері, шт	42	32	24	22
Quantity per 40' container, pcs Кількість в 40' контейнері, шт	84	68	50	48
Quantity per 40' HQ container, pcs Кількість в 40' HQ контейнері, шт	84	68	50	48
Quantity per truck, 3 levels, up to 2,6 m height, pcs Кількість у фурі, 3 рівня, до 2,6 м висотою, шт	135	108	81	66

Notes
Для нотаток